DÜRKOPP ADLER AG

Teileliste und Naeheinrichtungen
Parts List and Sewing Equipment

827

DÜRKOPP ADLER AG

Postfach 17 03 51, D-33703 Bielefeld • Potsdamer Str. 190, D-33719 Bielefeld
Telefon +49 (0) 5 21/ 9 25-00 • Telefax +49 (0) 5 21/ 9 25 24 35 • www.duerkopp-adler.com

Ausgabe / Edition:	Aenderungsindex		Teile-Nr./Part.-No.:
08/2016	**Rev. index: 04.0**	Printed in Czech Republic	**0791 827801**

Alle Rechte vorbehalten.
Eigentum der Dürkopp Adler AG und urheberrechtlich geschützt. Jede, auch auszugsweise Wiederverwendung dieser Inhalte ist ohne vorheriges schriftliches Einverständnis der Dürkopp Adler AG verboten.

All rights reserved.
Property of Dürkopp Adler AG and copyrighted. Reproduction or publication of the content in any manner, even in extracts, without prior written permission of Dürkopp Adler AG, is prohibited.

Copyright © *Dürkopp Adler AG - 2016*

827

Inhaltsverzeichnis	Tafel / Table	Contents
Armwelle	1	Upper shaft
Antrieb Arm- und Unterwelle, Rastkupplung	2	Upper and bottom shaft drive, Safety clutch
Fadenhebel	3	Thread lever
Antrieb Nadeltransport	4	Needle feed drive
Druckerfussmechanismus	5	Presser foot mechanism
Antrieb Untertransport	6	Bottom feed drive
Transporteurhub	7	Bottom feed
Fusslueftung	8	Presser foot lift hand lever
Fusslueftung pneu.	9	Presser foot lift pneumatic
Grosser Greifer mit Spule	10	Large hook with bobbin
Greiferlager rechts	11	Hook case right
Greiferlager links	12	Hook case left
Fadenabschneider	13	Thread trimmer
Spuler	14	Winder
Spannungsplatte Einnadel pneu.	15	Tension plate 1 needle pneu.
Spannungsplatte Zweinadel pneu.	16	Tension plate 2 needles pneu.
Stichverstellung 1 Stichlaenge, Stichverkuerzung, Drehzahlregler	17	Stitch adjustment 1 stitch length, Stitch reduction, Speed regulator
Verriegelung, pneu., Stichverkuerzung	18	Backtacking, pneu., Stitch reduction
Magnetventileinheit, Taster	19, 20	Solenoid valve unit, Push-buttons
Zentralschmierung,	21	Central lubrication,
Arm, Fadenfuehrung, Integr. Diodennaehleuchte	22	Arm, Thread guide, Sewing light LEDs
Armdeckel ECO	23	Arm cover ECO
Grundplatte	24	Bed plate
Naehleuchte Halogen	25	Sewing lamp halogen
Teilesatz fuer EFKA DC1550/DA321G, Bedienfeld, USB Memory Stick	26	Parts set for EFKA DC1550/DA321G, Control panel, USB memory key
Teilesatz	27	Parts set
Gestell	28	Stand
Wartungseinheit	29	Maintenance unit
Beipack	30, 31	Accessories
Restfadenwaechter	32	Thread monitor
Integr. Diodennaehleuchte	33	Sewing light LEDs
Netzteil		Power supply
Kantenanschlag		Edge guide
Kantenanschlag		Edge guide
Lineal auf Schieber		Edge guide
Rollenanschlag		Roller stop
Nahtmittenfuehrung schwenkbar		Swivelling seam centre guide
Nahtmittenfuehrung von vorne pneum. schaltbar	34	Electropneum. seam centre guide

827

Inhaltsverzeichnis	Tafel / Table	Contents
Eindiodennaehleuchte	35	Sewing lamp LED
Verriegelung, mech.	36	Backtacking, mech.
Teilesatz FK		Parts set FK
Leiterplatte fuer Oelueberwachung		Maintenance indicator
Greifer		Hook
Spulenbeleuchtung		Bobbin light
Reflexlichtschranke	37	Light barrier
Werkzeug M-Type		Tool kit M-Type
Bedienfeldwinkel		Angle for control panel
Index		Index
Stichplattenschieber		Slide
Befestigungsteile fuer Naeheinrichtung		Fastening parts for sewing equip.
Naeheinrichtungen		Sewing equipment
Bauschaltplan		Wiring diagram
Pneu. Geraeteplan		Pneumatic circuit plan

827

---

single		Einnadel-Maschine needle machine
Zweina- two need-		del-Maschine le machine
grosser lar-ge	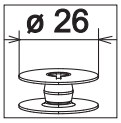	Greifer hook
Greifer	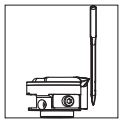	links der Nadel hook left of the needle
		Greifer rechts der Nadel hook right of the needle
		kleben/stick

N nicht einzeln lieferbar/not available as separate part

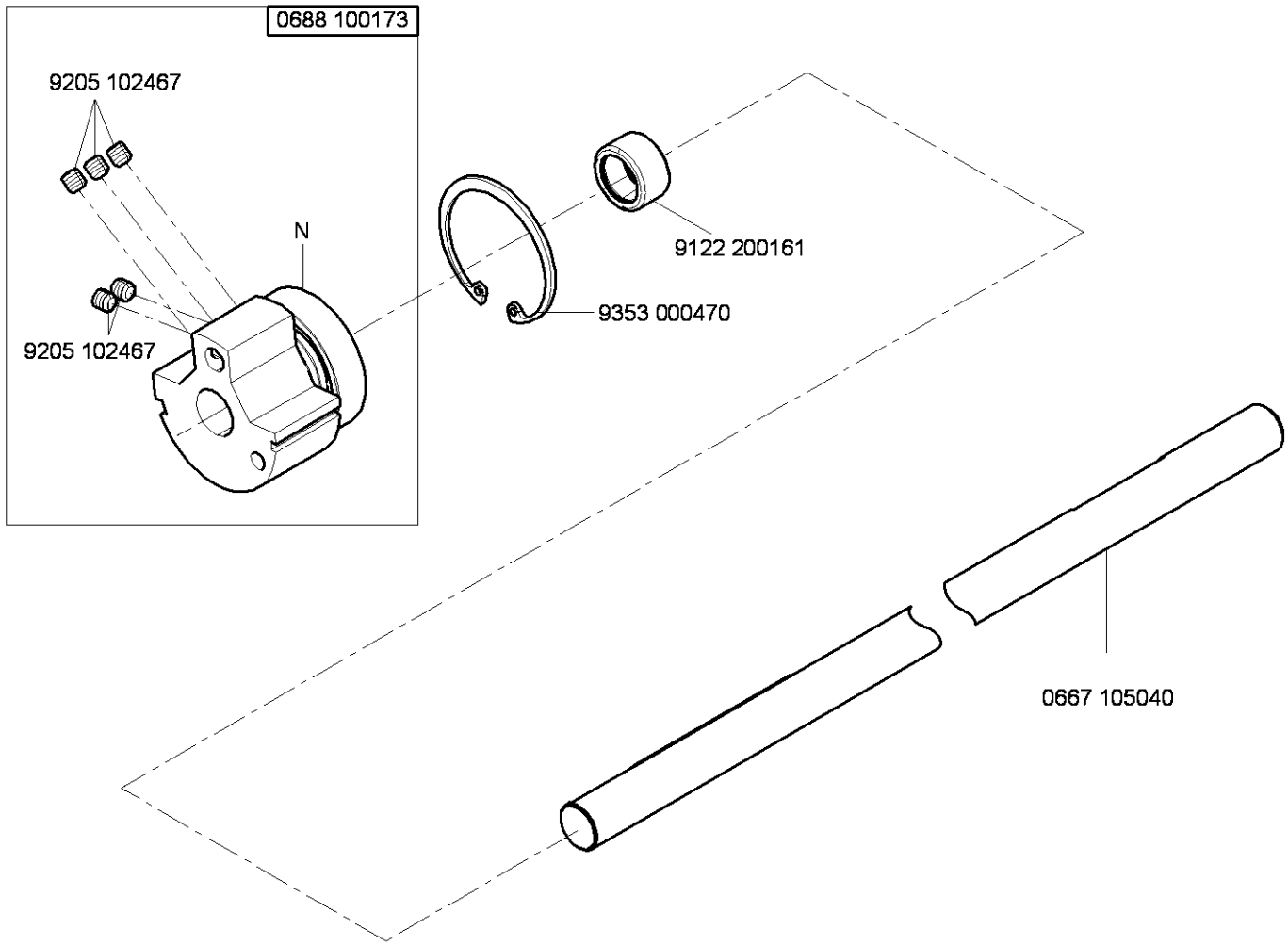

N - nicht als Einzelteil lieferbar
not available as separate part

Ausgabe/Edition 6.2011

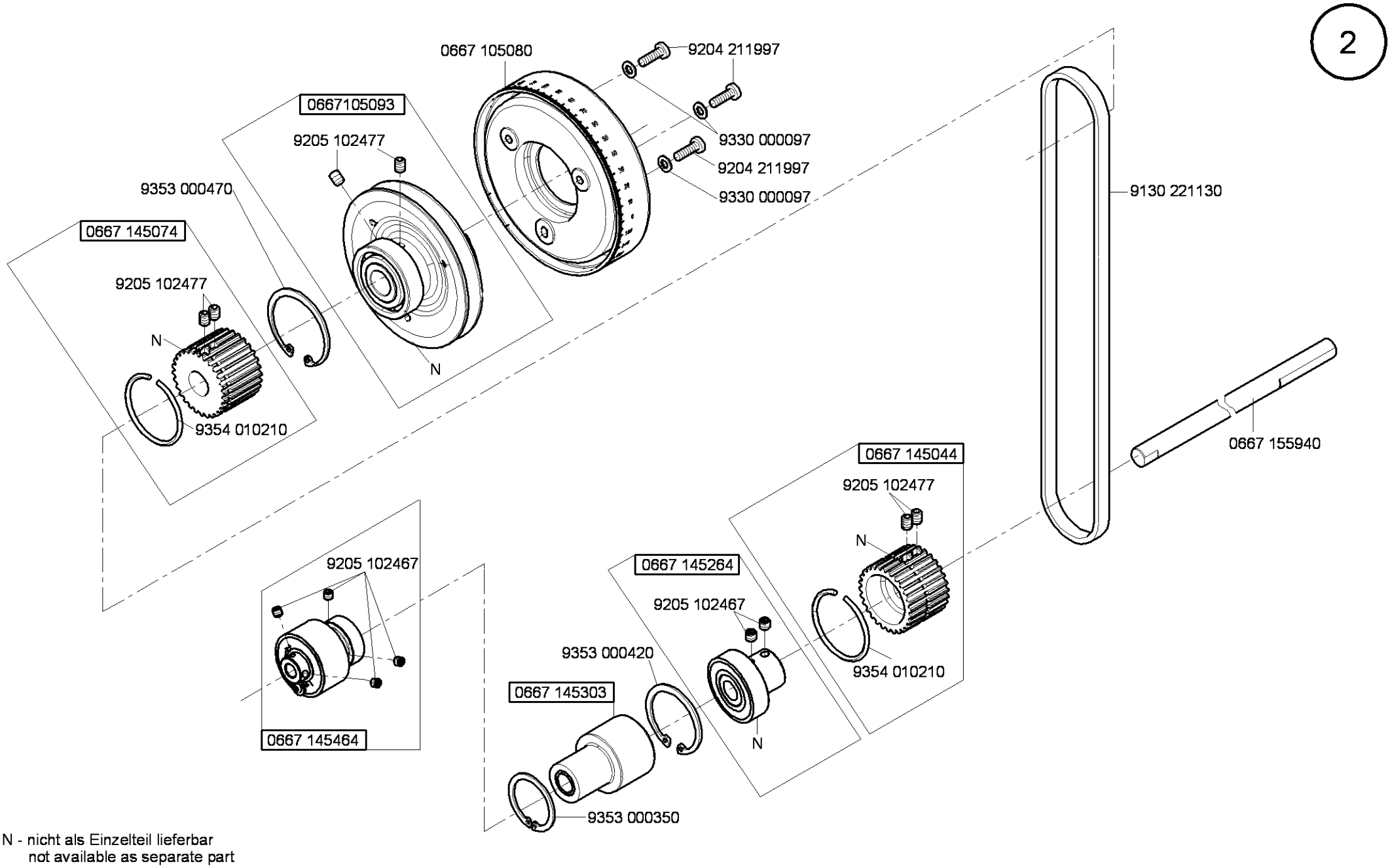

N - nicht als Einzelteil lieferbar
not available as separate part

Ausgabe/Edition 11.2011

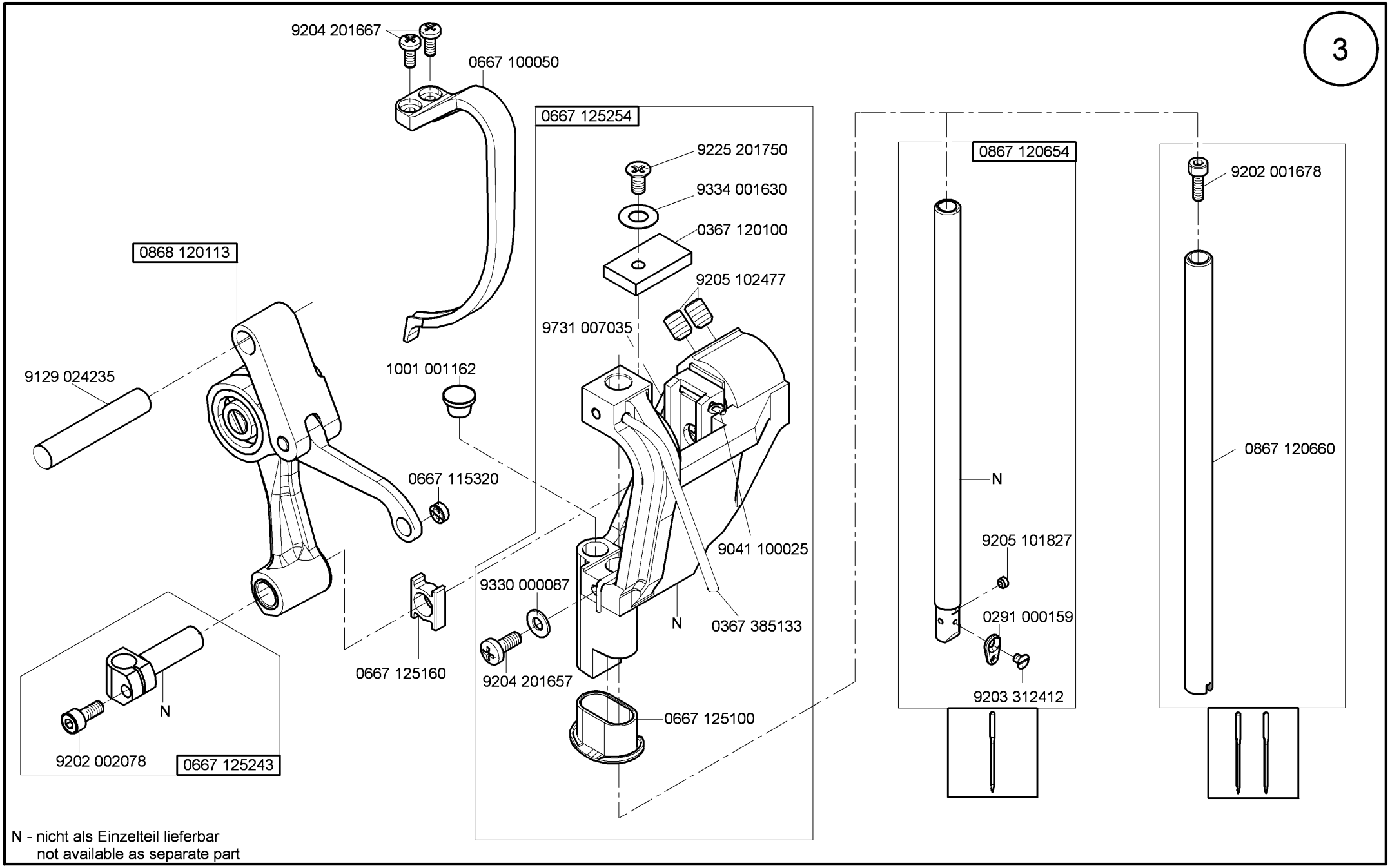

Ausgabe/Edition 8.2014

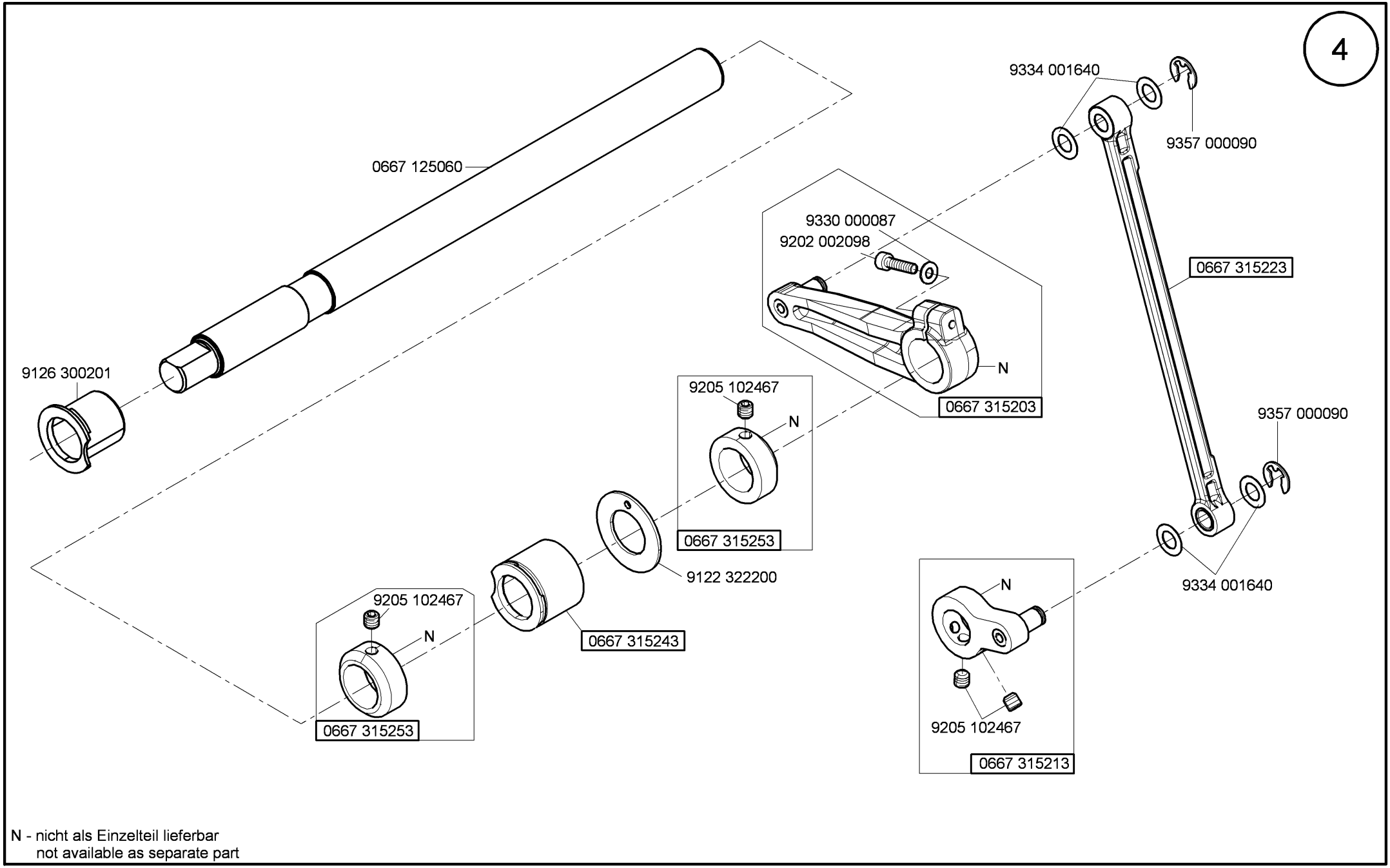

N - nicht als Einzelteil lieferbar
not available as separate part

Ausgabe/Edition 8.2014

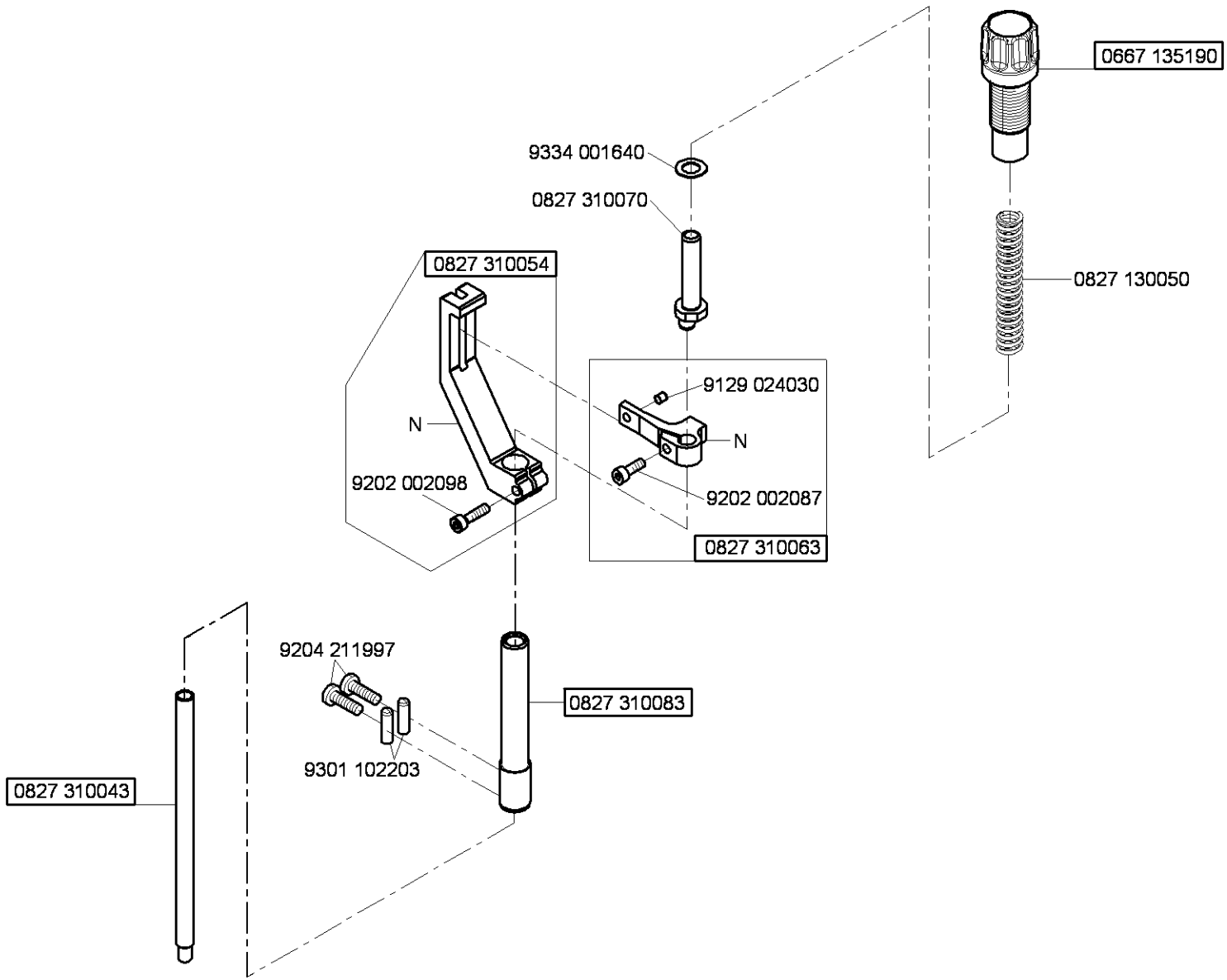

N - nicht als Einzelteil lieferbar
not available as separate part

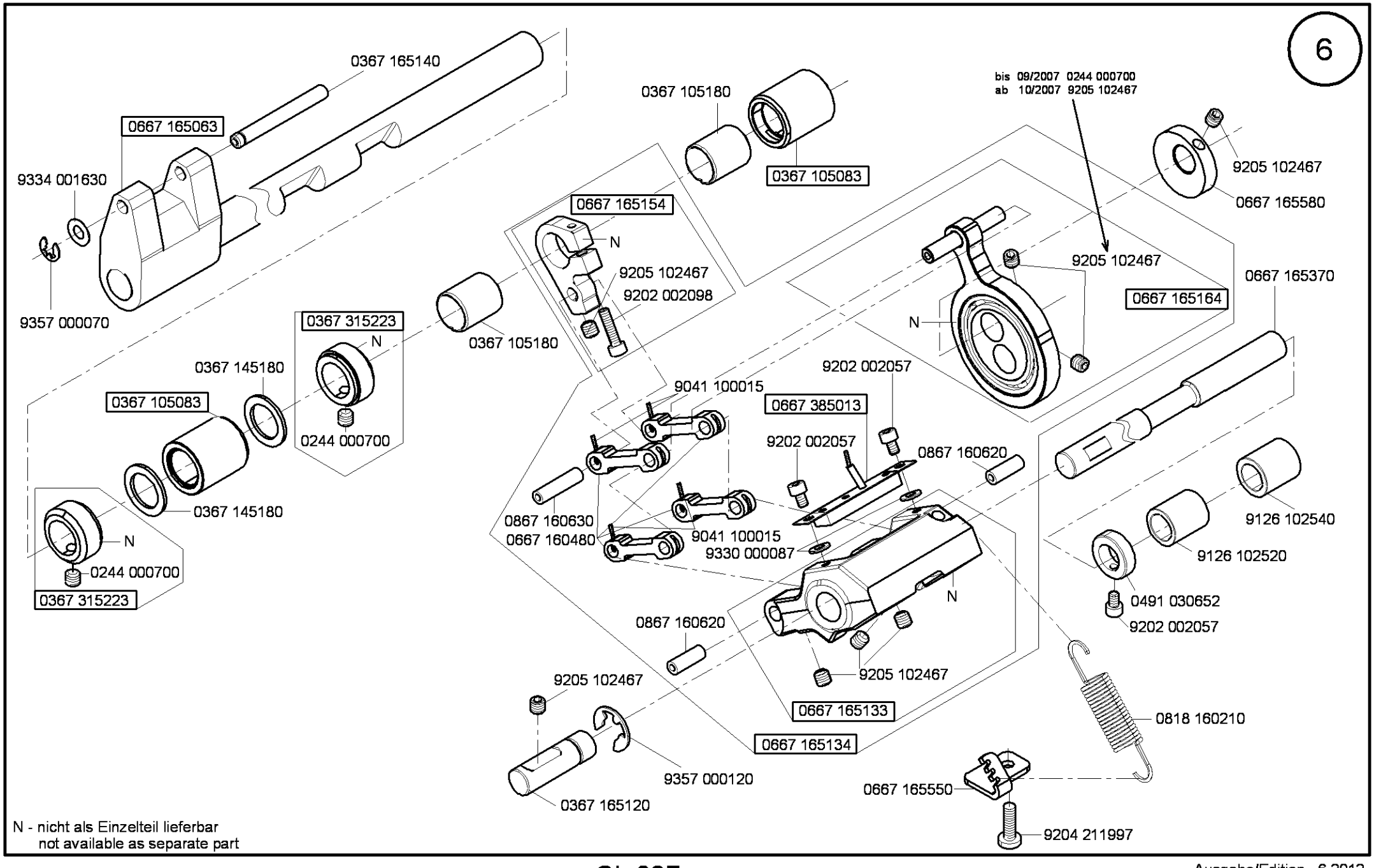

N - nicht als Einzelteil lieferbar
not available as separate part

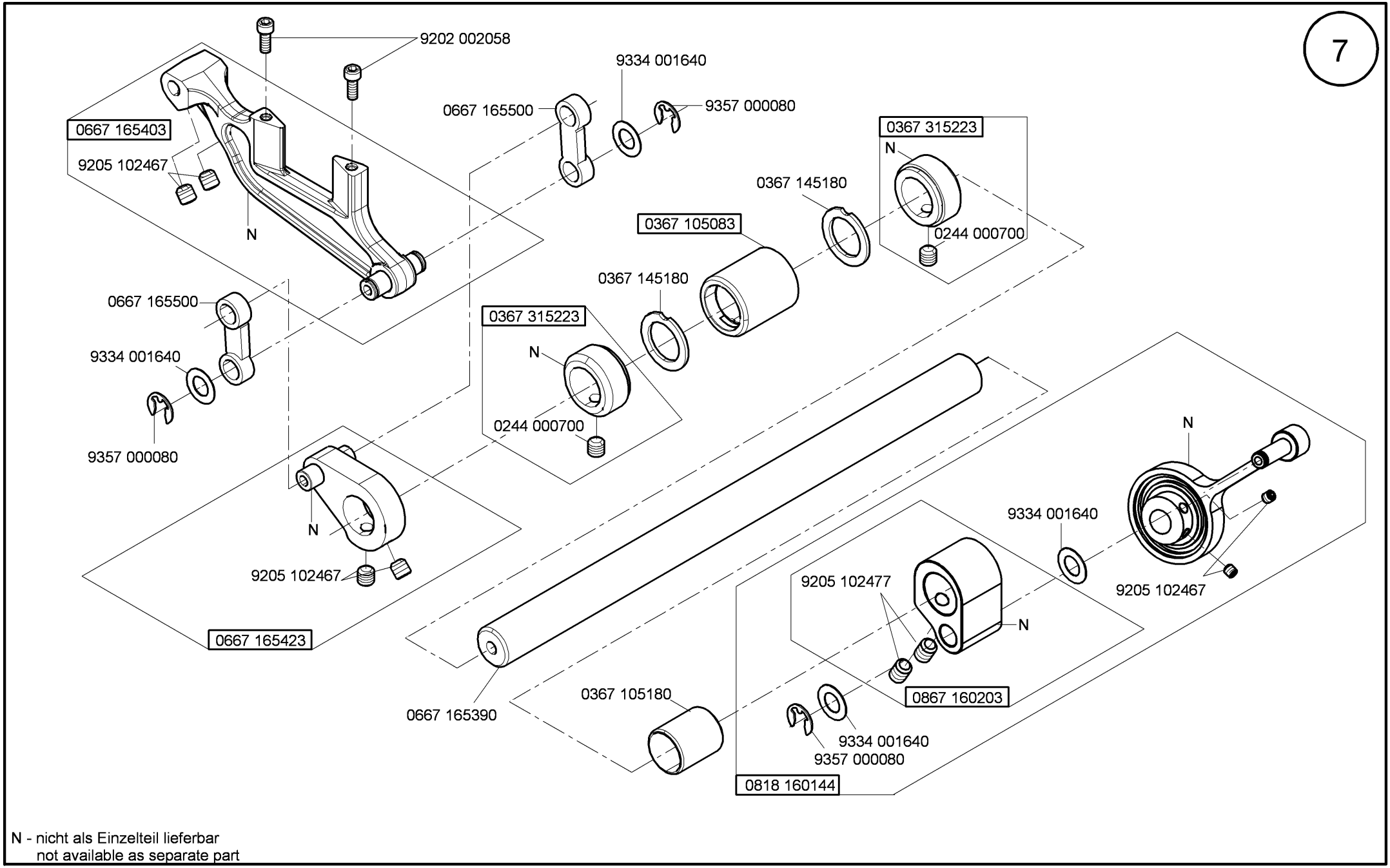

N - nicht als Einzelteil lieferbar
not available as separate part

Ausgabe/Edition 6.2016

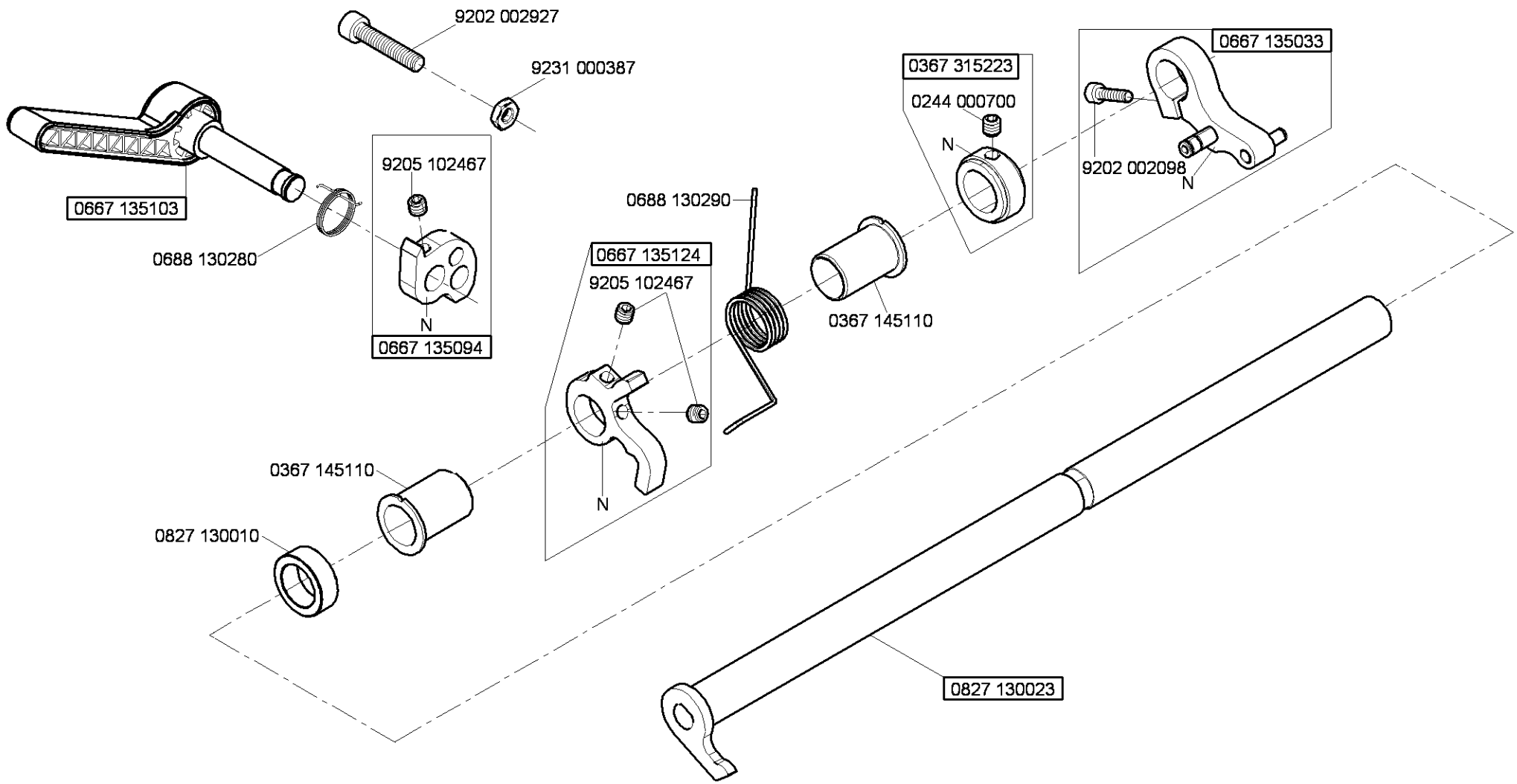

N - nicht als Einzelteil lieferbar
not available as separate part

Ausgabe/Edition 2.2013

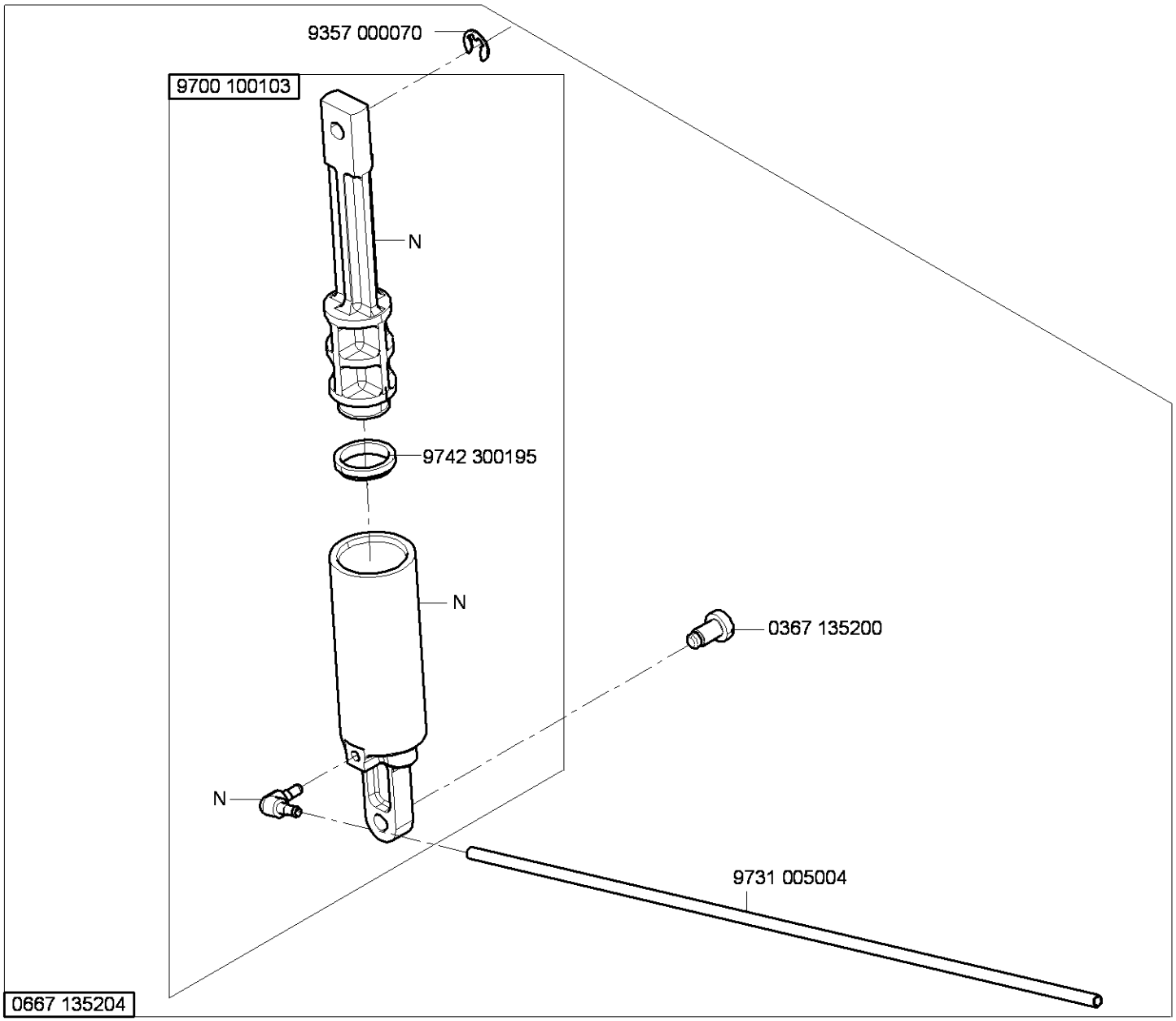

N - nicht als Einzelteil lieferbar
not available as separate part

Ausgabe/Edition 6.2011

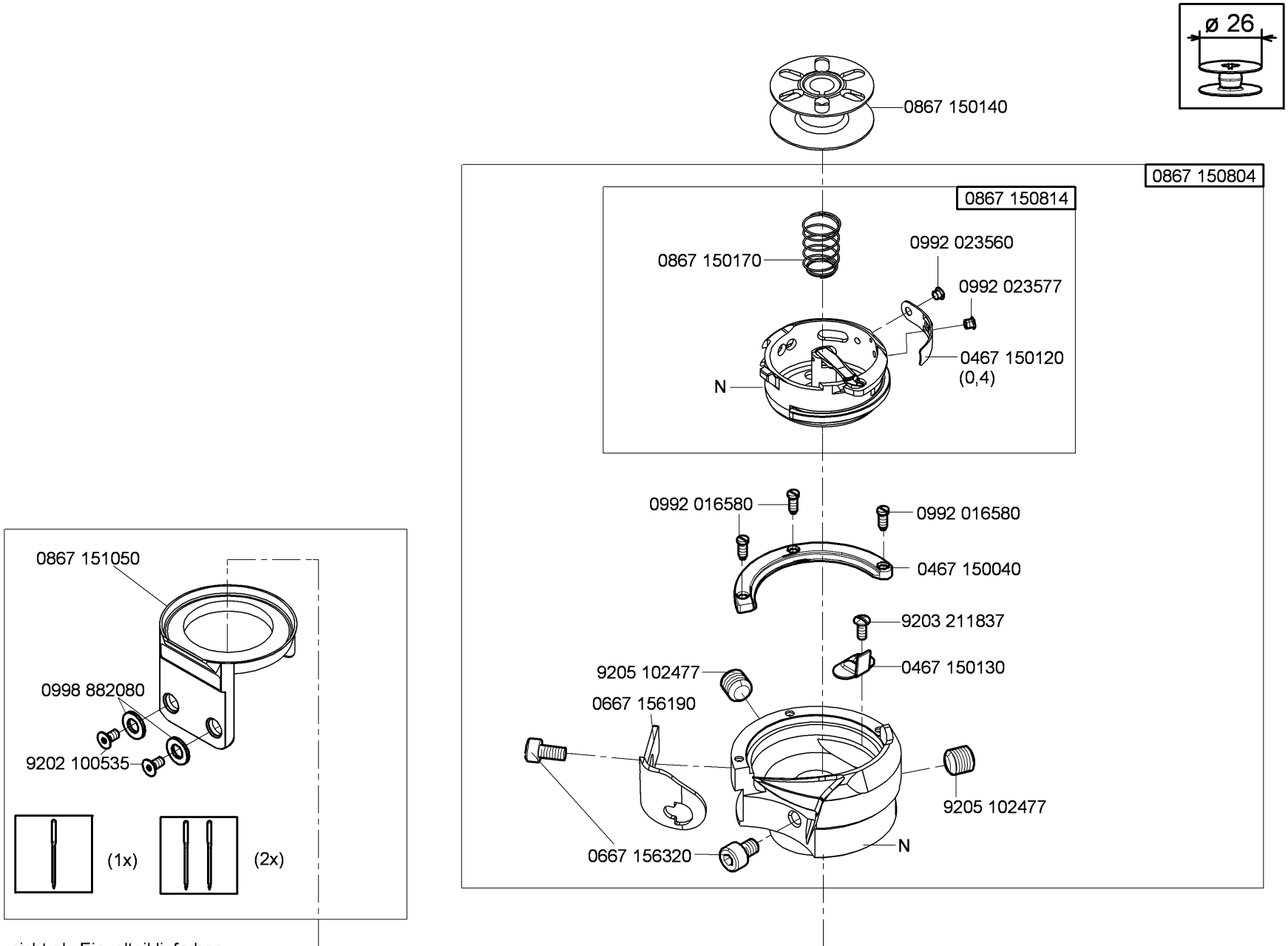

N - nicht als Einzelteil lieferbar
not available as separate part

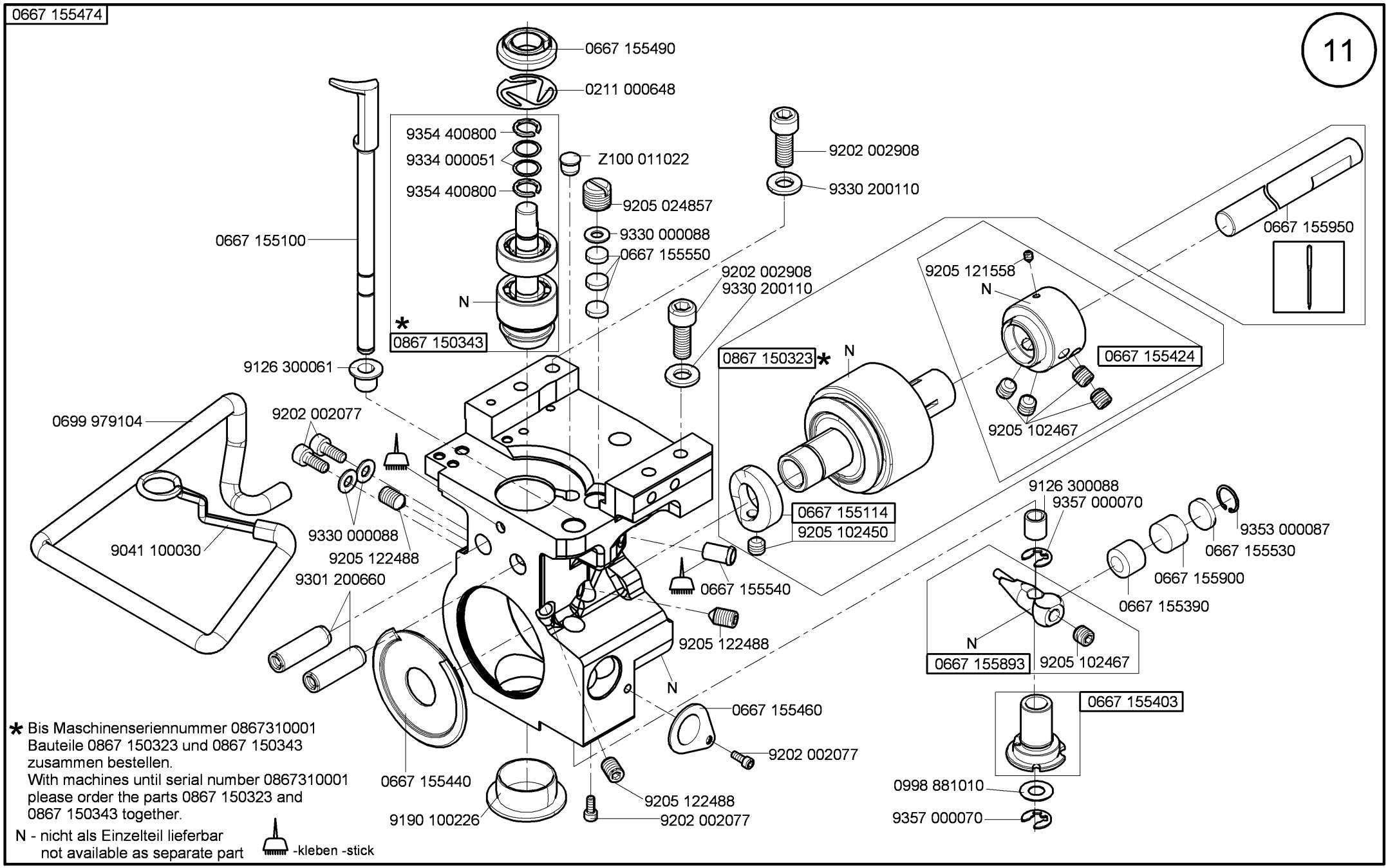

Ausgabe/Edition 6.2016

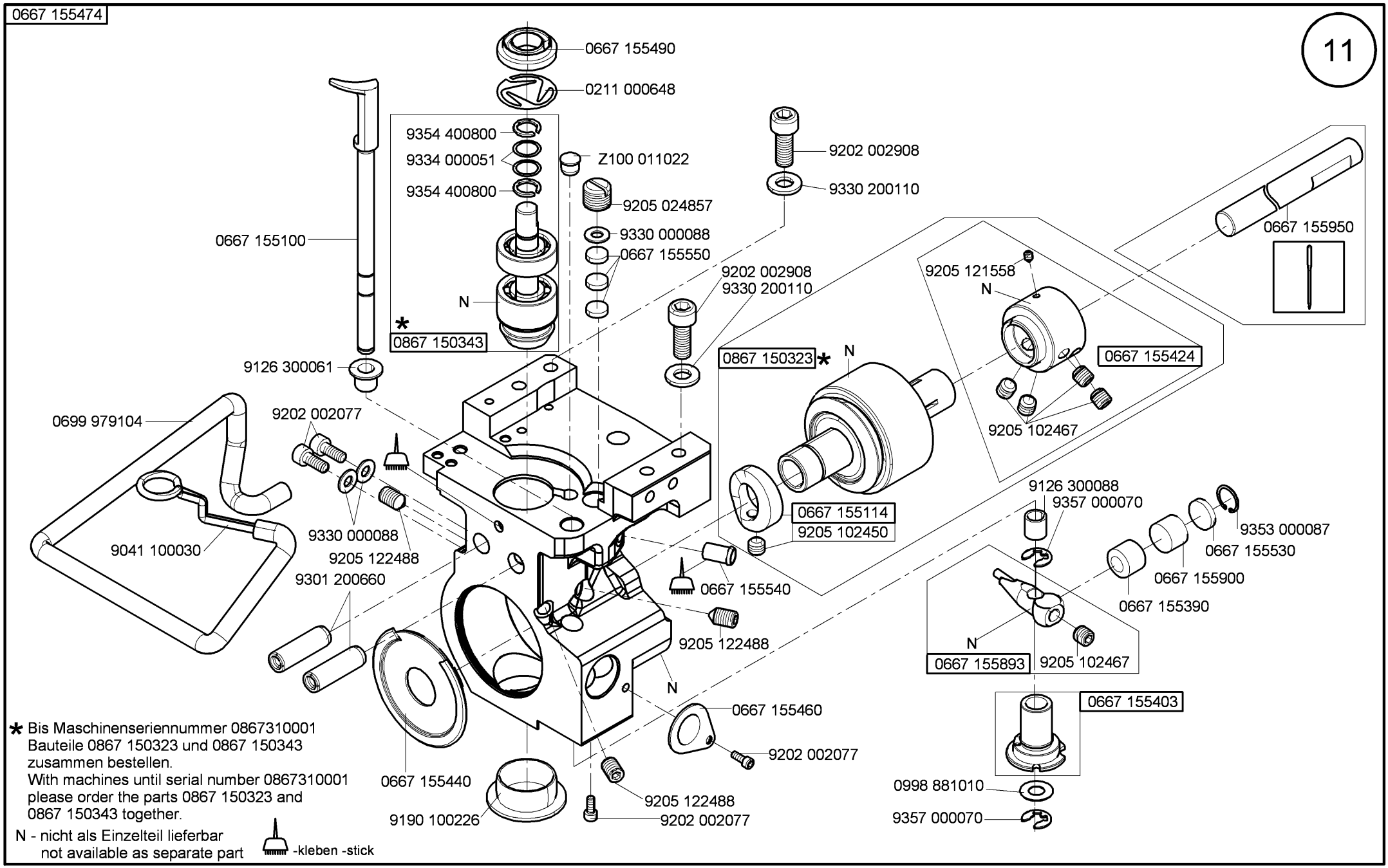

Ausgabe/Edition 11.2015

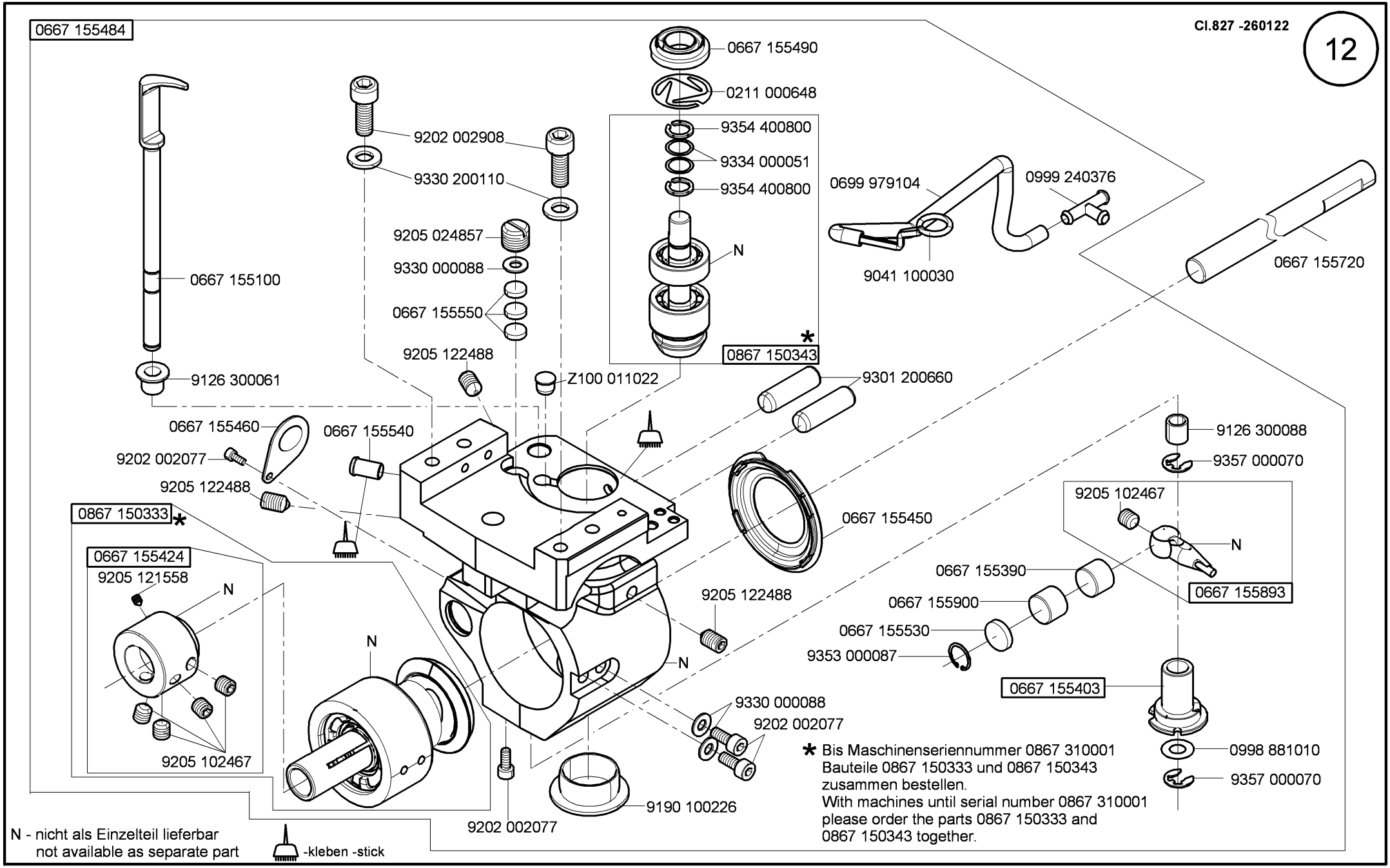

Ausgabe/Edition 6.2016

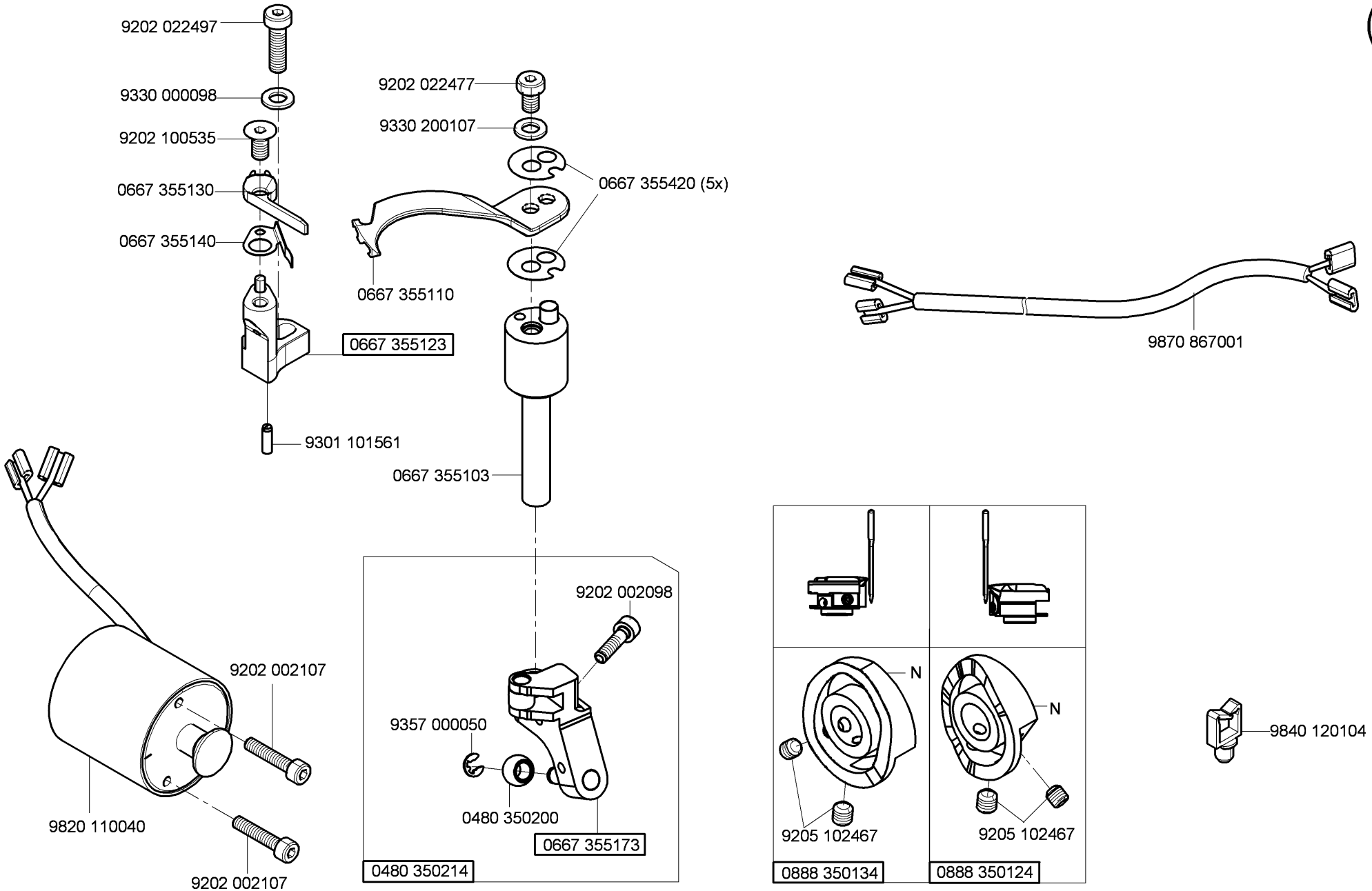
9202 022497
9330 000098
9202 100535
0667 355130
0667 355140
0667 355123
9301 101561
9202 022477
9330 200107
0667 355420 (5x)
0667 355110
0667 355103
9870 867001
9202 002098
9357 000050
0480 350200
0667 355173
0480 350214
9202 002107
9820 110040
9202 002107
N
N
9205 102467
9205 102467
0888 350134
0888 350124
9840 120104

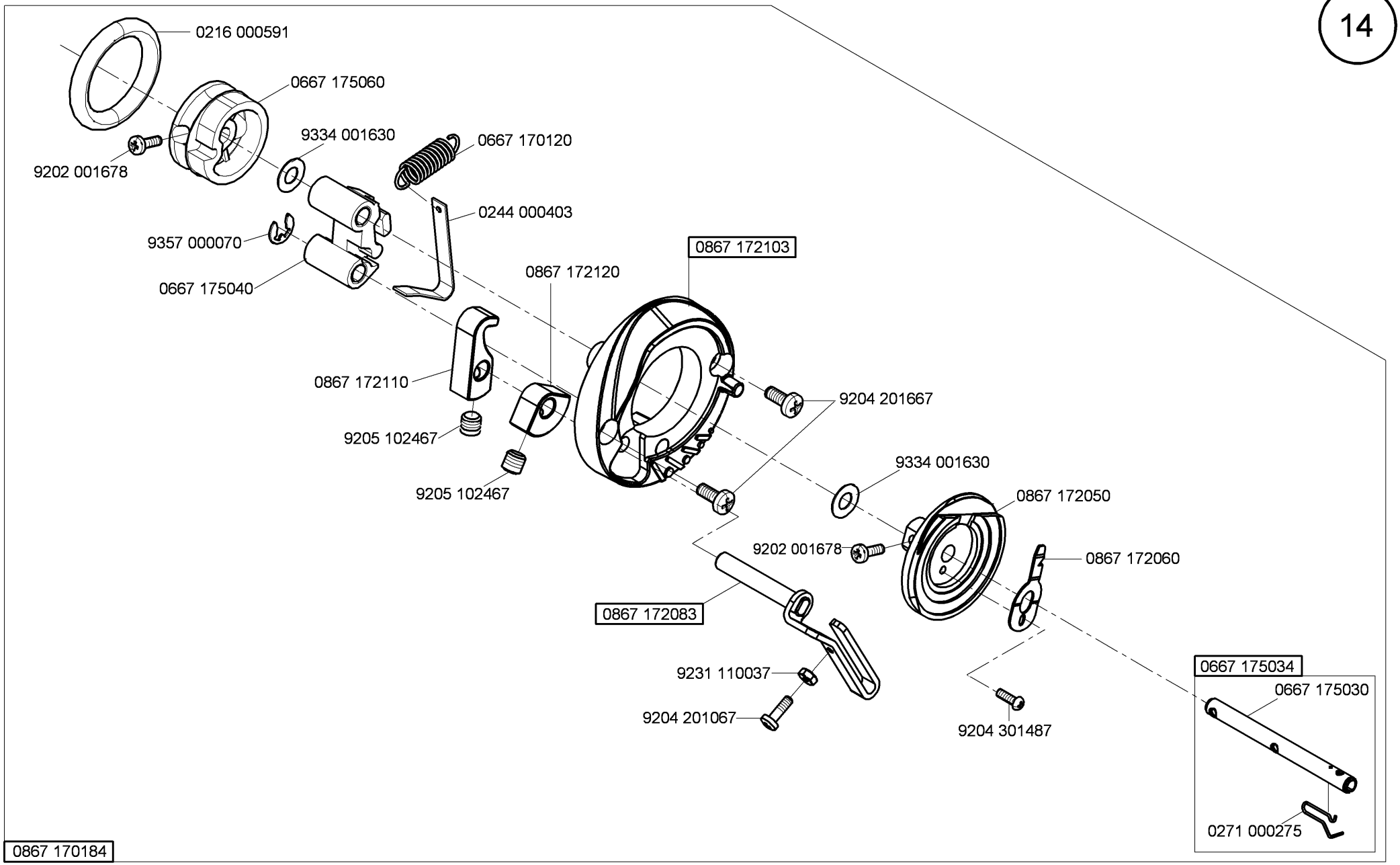

Ausgabe/Edition 1.2015

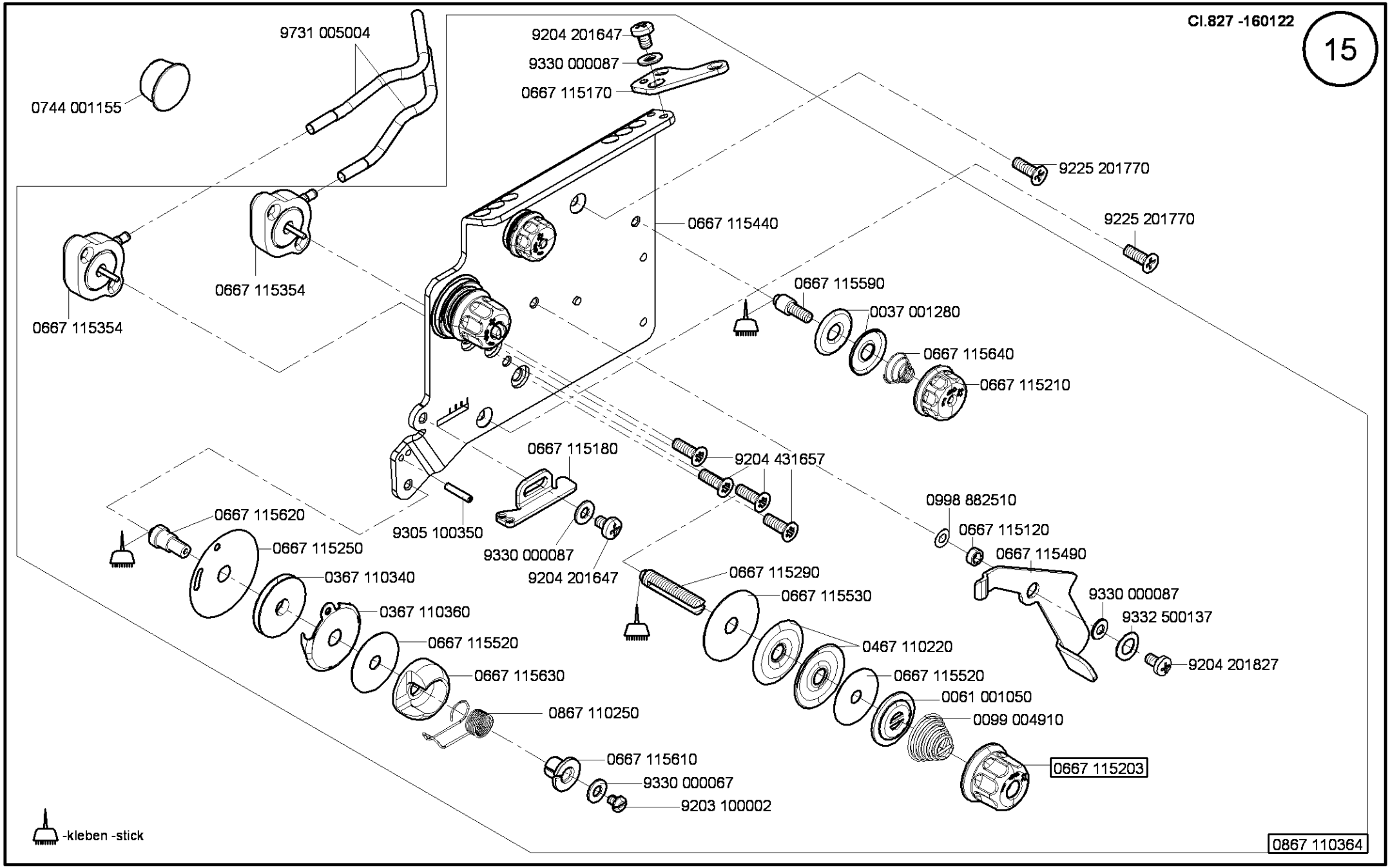
9731 005004
0744 001155
9204 201647
9330 000087
0667 115170
9225 201770
9225 201770
0667 115440
0667 115354
0667 115354
0667 115590
0037 001280
0667 115640
0667 115210
0667 115180
9204 431657
0998 882510
0667 115120
0667 115490
0667 115620
0667 115250
9305 100350
9330 000087
9204 201647
0367 110340
0667 115290
0667 115530
9330 000087
9332 500137
9204 201827
0367 110360
0667 115520
0467 110220
0667 115520
0667 115630
0061 001050
0867 110250
0099 004910
0667 115610
0667 115203
9330 000067
9203 100002
-kleben -stick
0867 110364

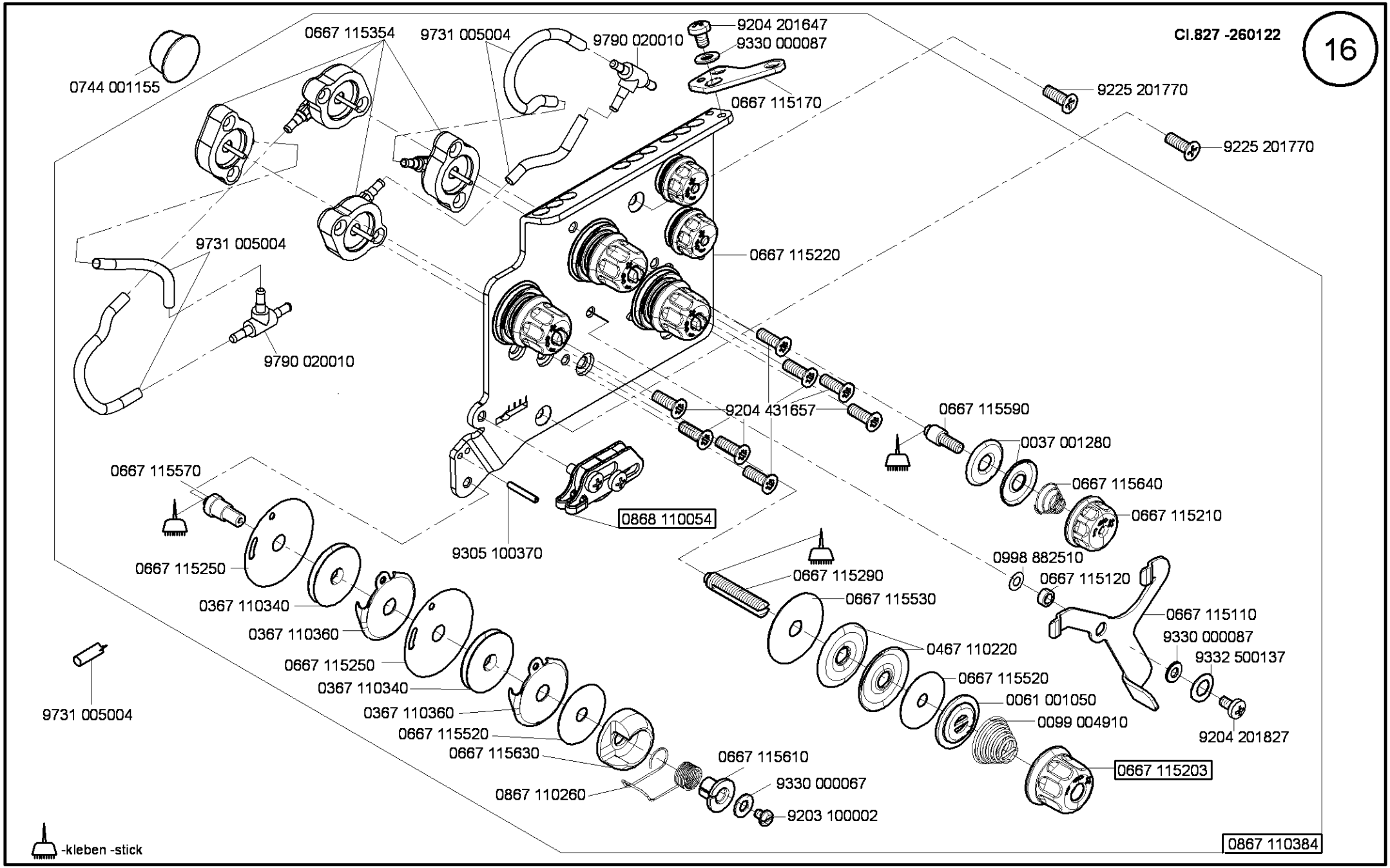
0744 001155
0667 115354
9731 005004
9790 020010
9204 201647
9330 000087
0667 115170
9225 201770
9225 201770
9731 005004
9790 020010
0667 115220
9204 431657
0667 115590
0037 001280
0667 115640
0667 115210
0667 115570
0868 110054
9305 100370
0667 115250
0367 110340
0367 110360
0667 115250
0367 110340
0367 110360
0667 115520
0667 115630
0867 110260
0667 115610
9330 000067
9203 100002
0667 115290
0667 115530
0998 882510
0667 115120
0667 115110
9330 000087
9332 500137
9204 201827
0467 110220
0667 115520
0061 001050
0099 004910
0667 115203
9731 005004
-kleben -stick
0867 110384

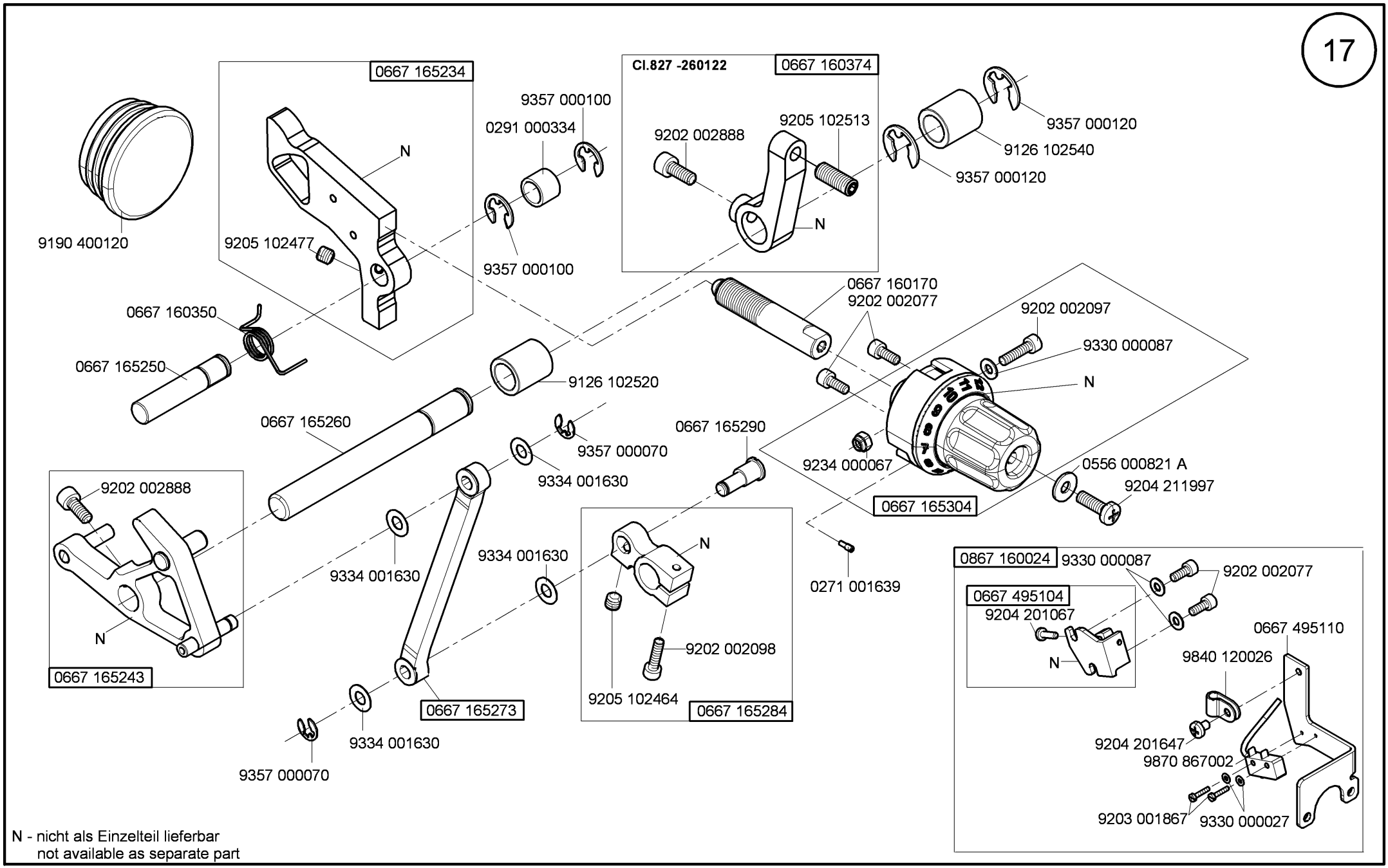

N - nicht als Einzelteil lieferbar
not available as separate part

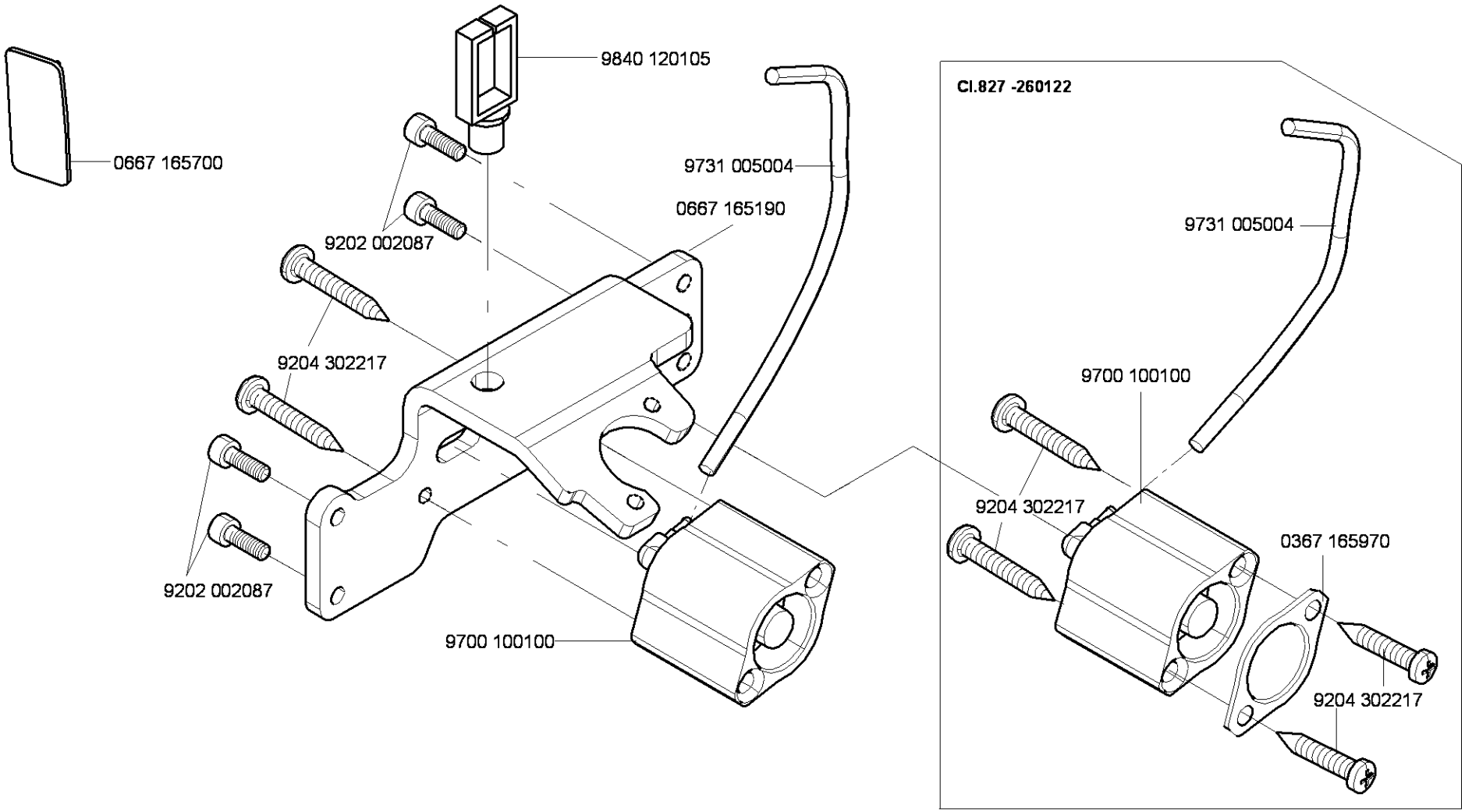
0667 165700
9840 120105
9731 005004
0667 165190
9202 002087
9204 302217
9202 002087
9700 100100
Cl.827 -260122
9731 005004
9700 100100
9204 302217
0367 165970
9204 302217

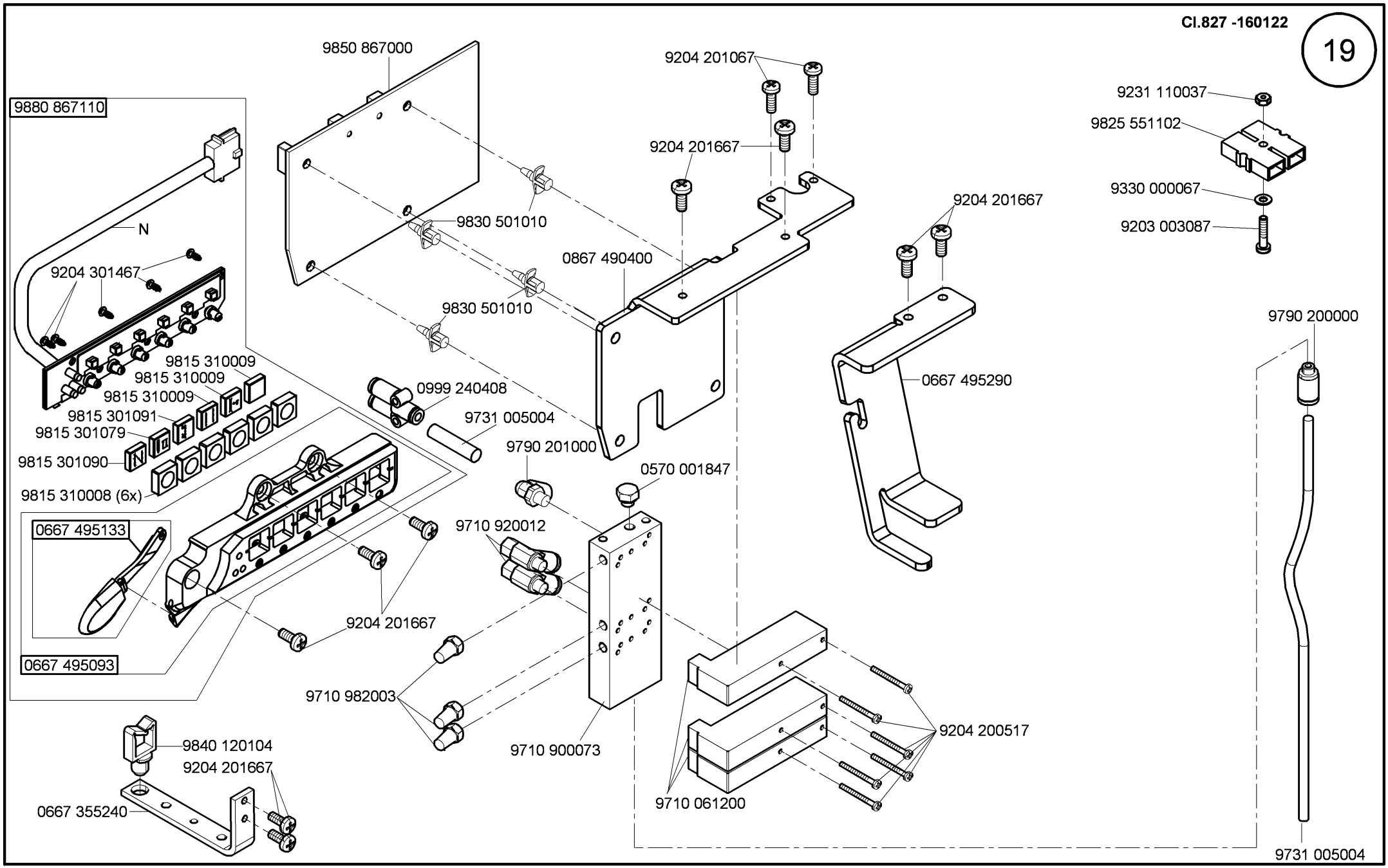
9850 867000
9204 201067
9231 110037
9825 551102
9880 867110
9204 201667
9330 000067
9203 003087
9204 201667
N
9830 501010
0867 490400
9204 301467
9830 501010
9790 200000
9815 310009
9815 310009
9815 310009
0999 240408
0667 495290
9815 301091
9731 005004
9815 301079
9790 201000
9815 301090
0570 001847
9815 310008 (6x)
0667 495133
9710 920012
9204 201667
0667 495093
9710 982003
9204 200517
9840 120104
9710 900073
9204 201667
9710 061200
0667 355240
9731 005004

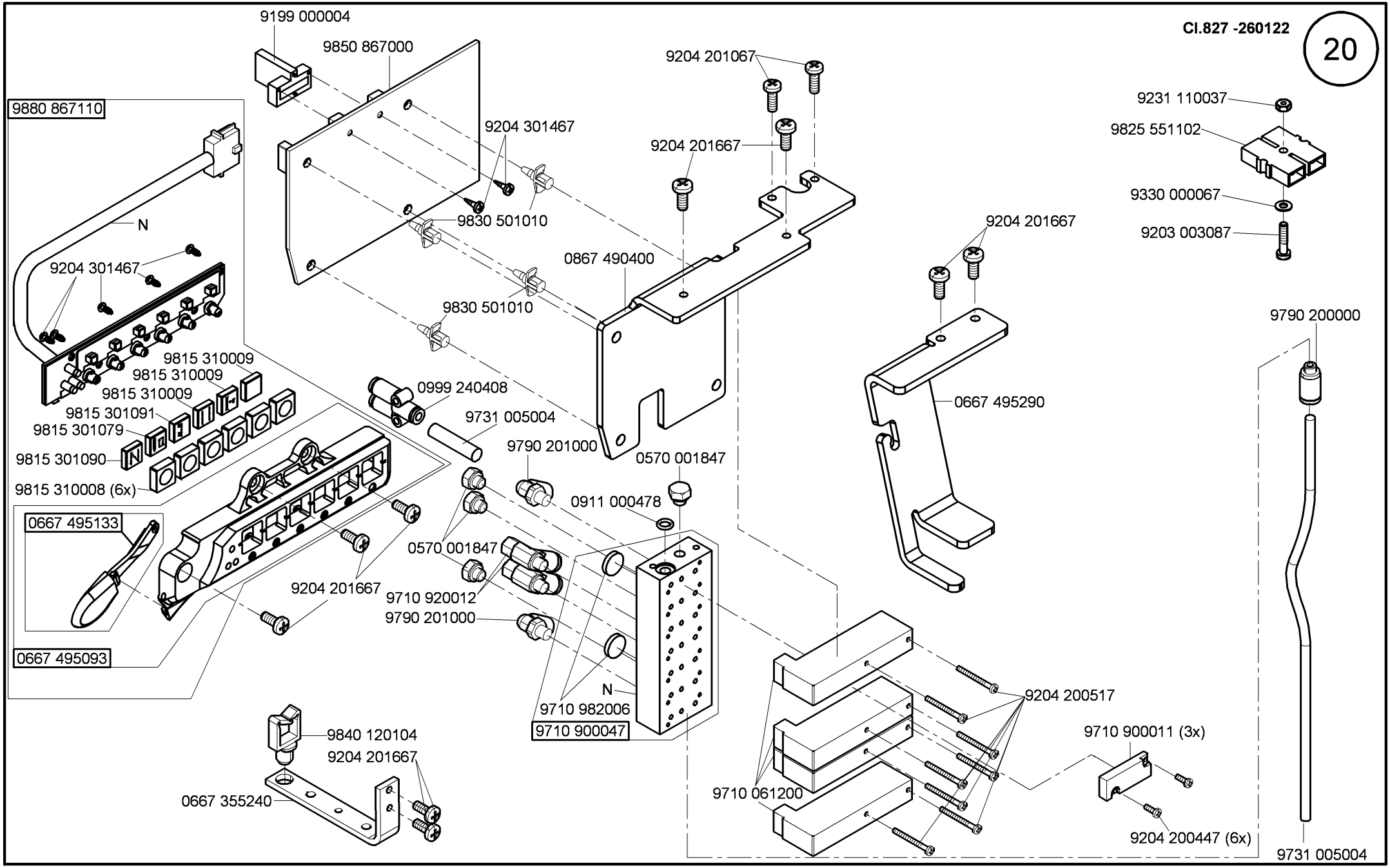
9199 000004
9850 867000
9880 867110
N
9204 301467
9815 310009
9815 310009
9815 310009
9815 301091
9815 301079
9815 301090
9815 310008 (6x)
0667 495133
0667 495093
9204 201667
9204 301467
9830 501010
9830 501010
0867 490400
9204 201067
9204 201667
0999 240408
9731 005004
9790 201000
0570 001847
0911 000478
0570 001847
9710 920012
9790 201000
N
9710 982006
9710 900047
9840 120104
9204 201667
0667 355240
9204 201667
0667 495290
9204 200517
9710 061200
9710 900011 (3x)
9204 200447 (6x)
9231 110037
9825 551102
9330 000067
9203 003087
9790 200000
9731 005004

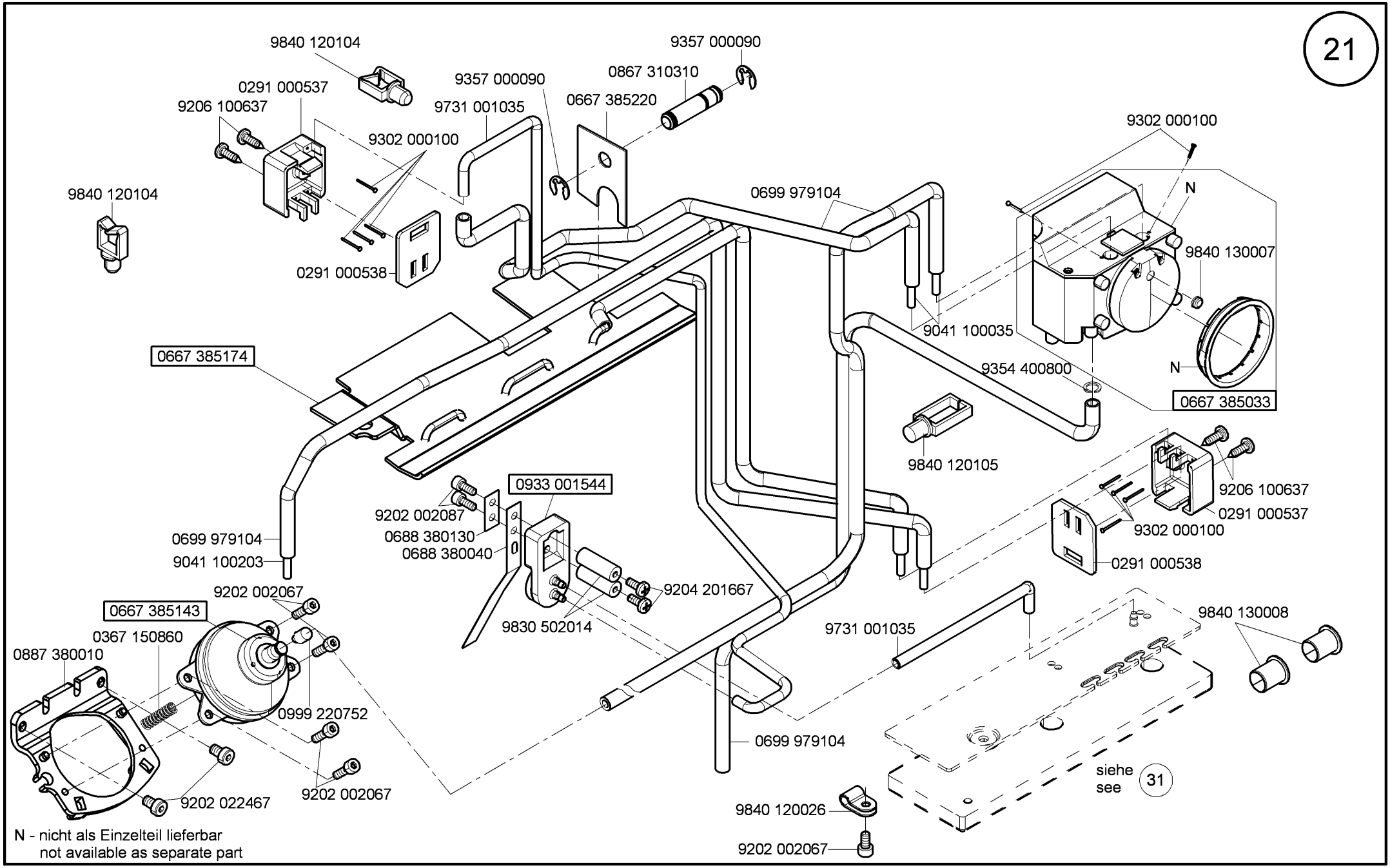

Ausgabe/Edition 10.2015

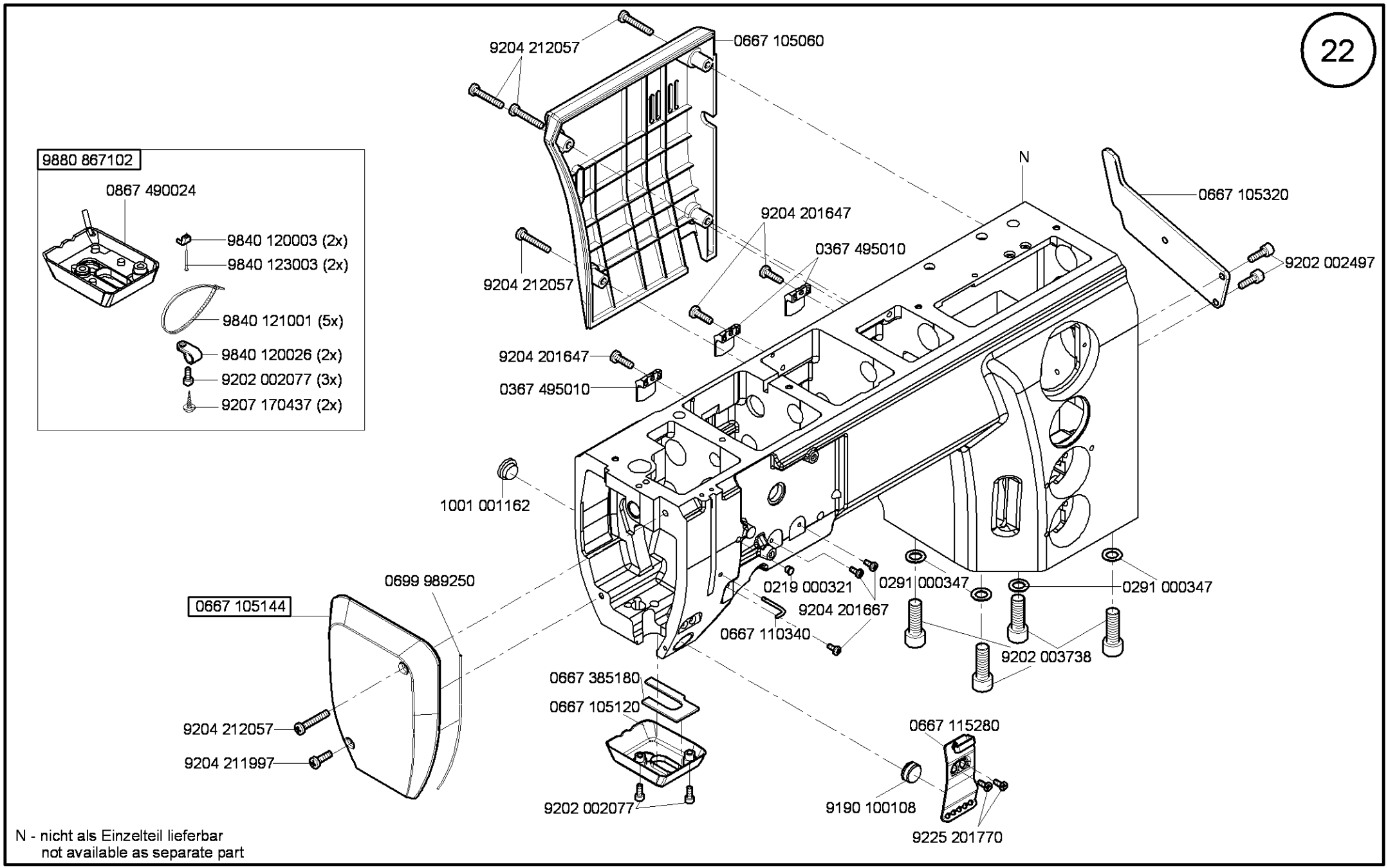

N - nicht als Einzelteil lieferbar
not available as separate part

Ausgabe/Edition 8.2013

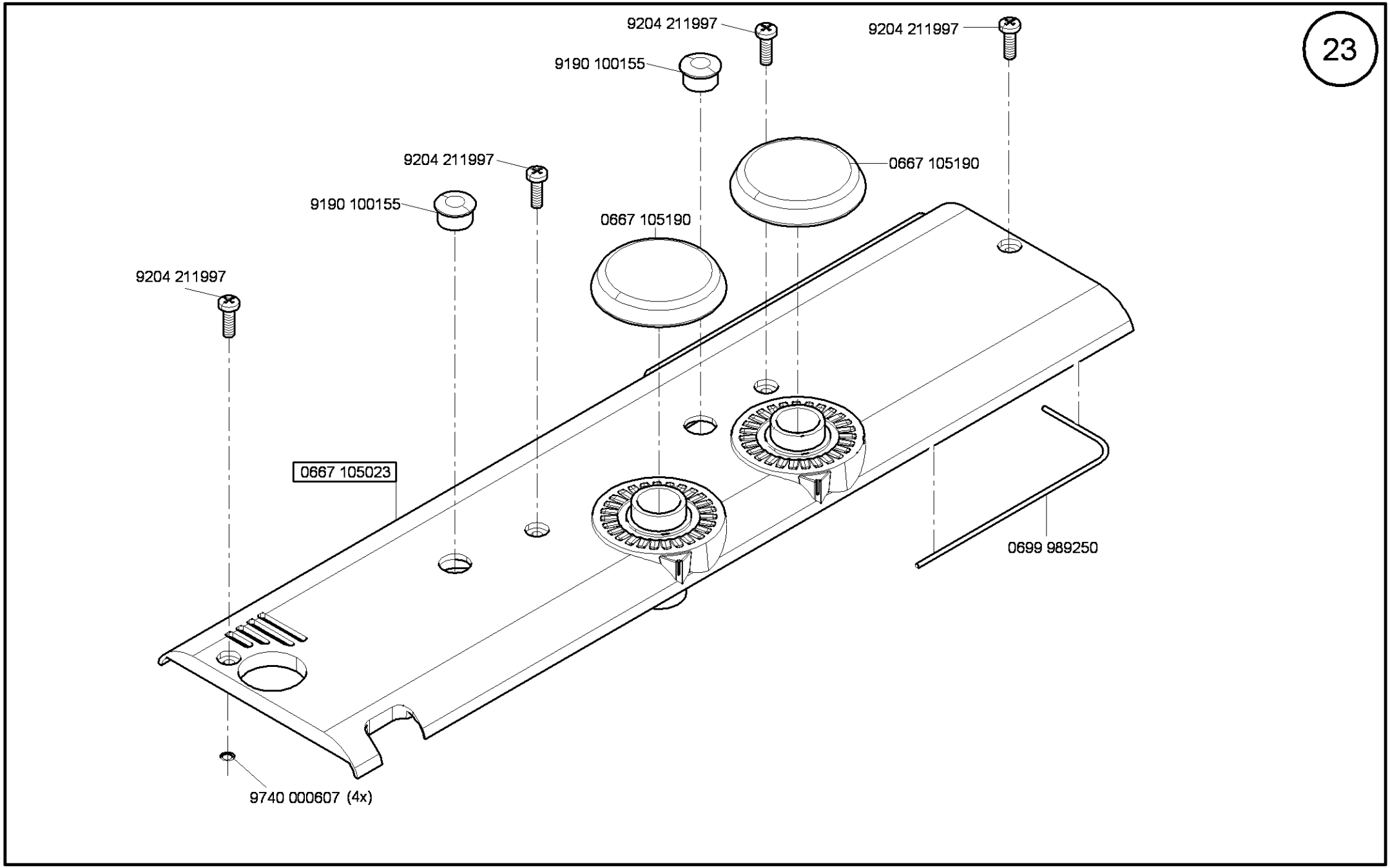

Ausgabe/Edition 6.2011

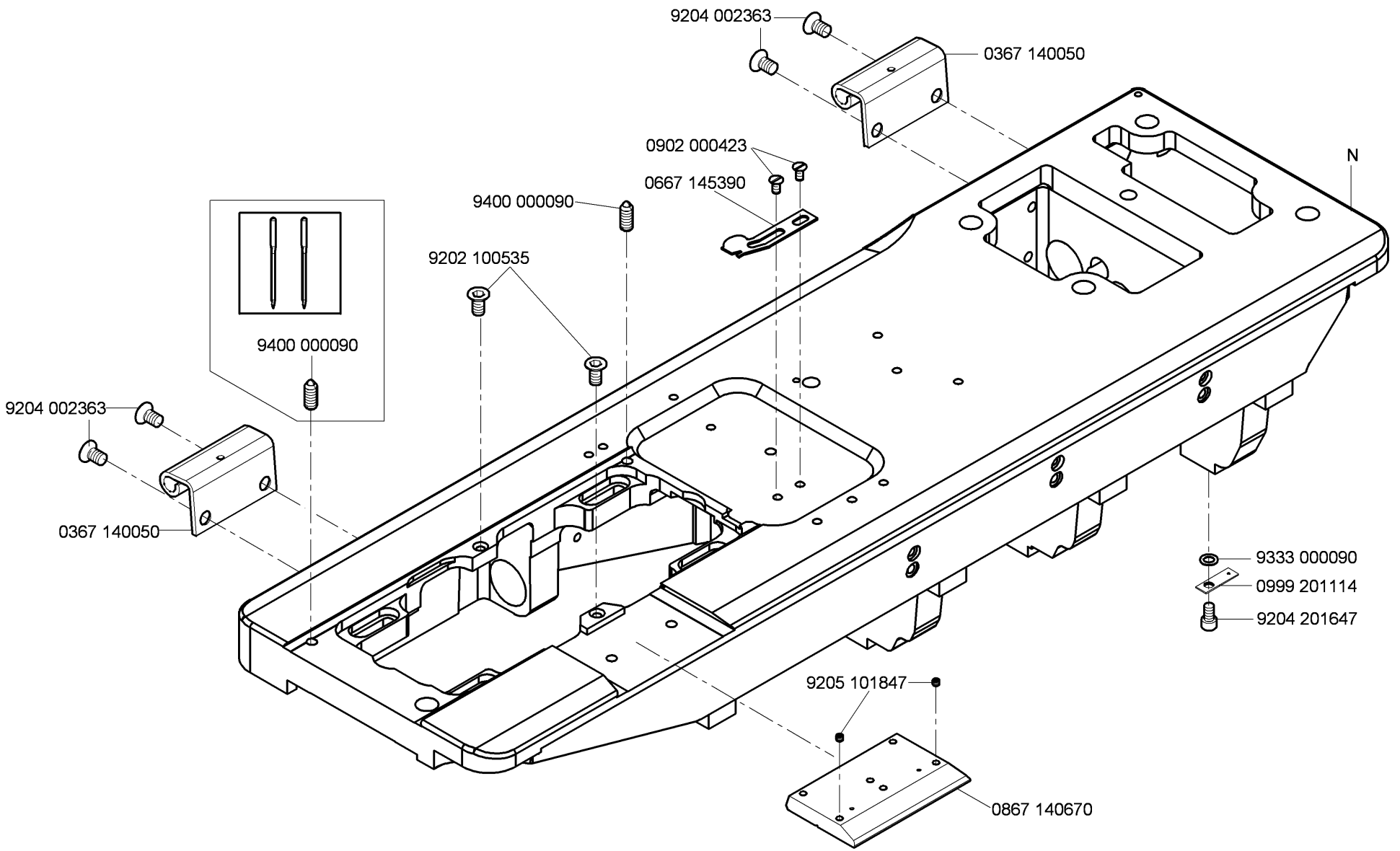

N - nicht als Einzelteil lieferbar
not available as separate part

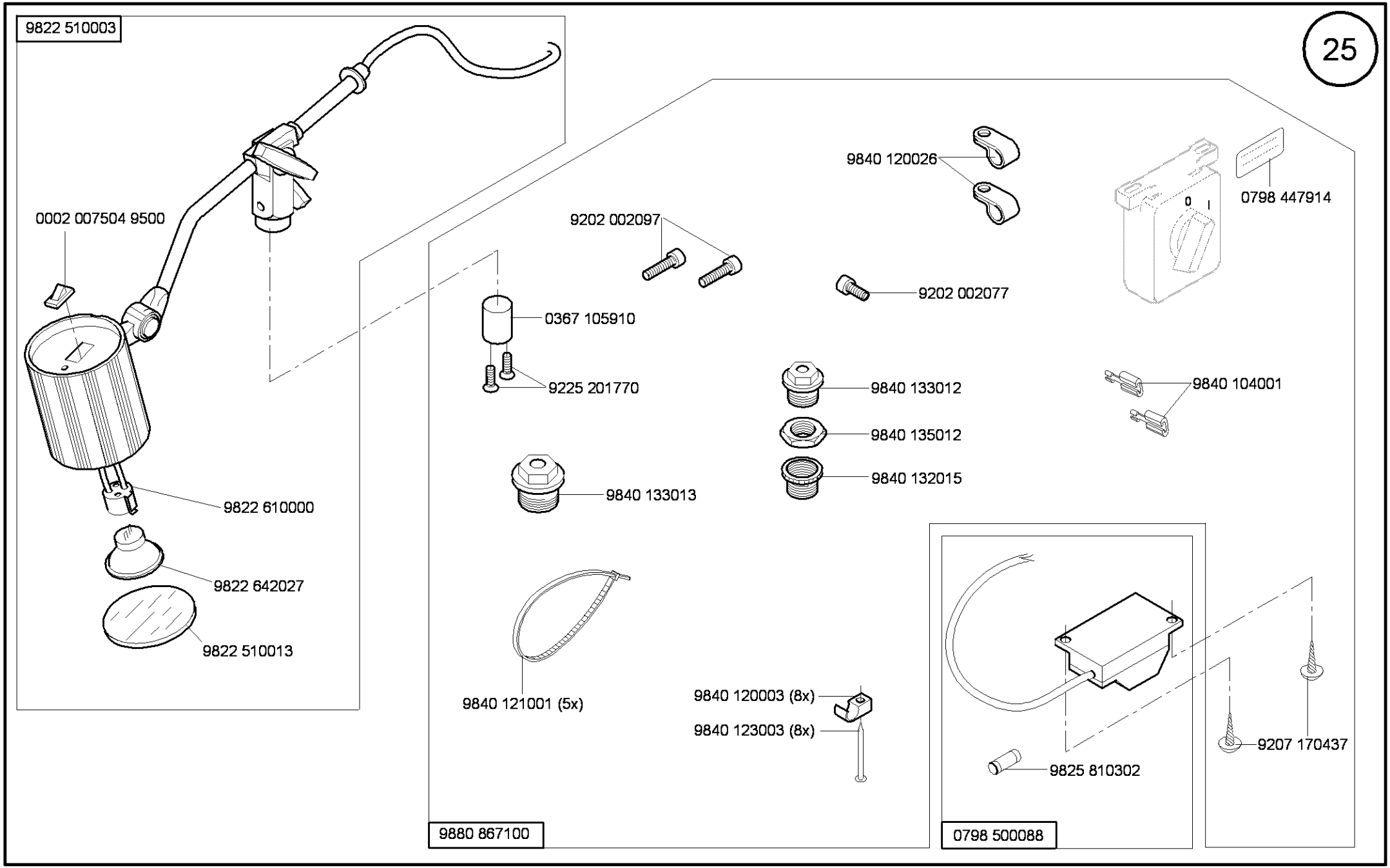
9822 510003
0002 007504 9500
9822 610000
9822 642027
9822 510013
9840 120026
0798 447914
9202 002097
9202 002077
0367 105910
9225 201770
9840 133012
9840 104001
9840 135012
9840 132015
9840 133013
9840 121001 (5x)
9840 120003 (8x)
9840 123003 (8x)
9825 810302
9207 170437
9880 867100
0798 500088

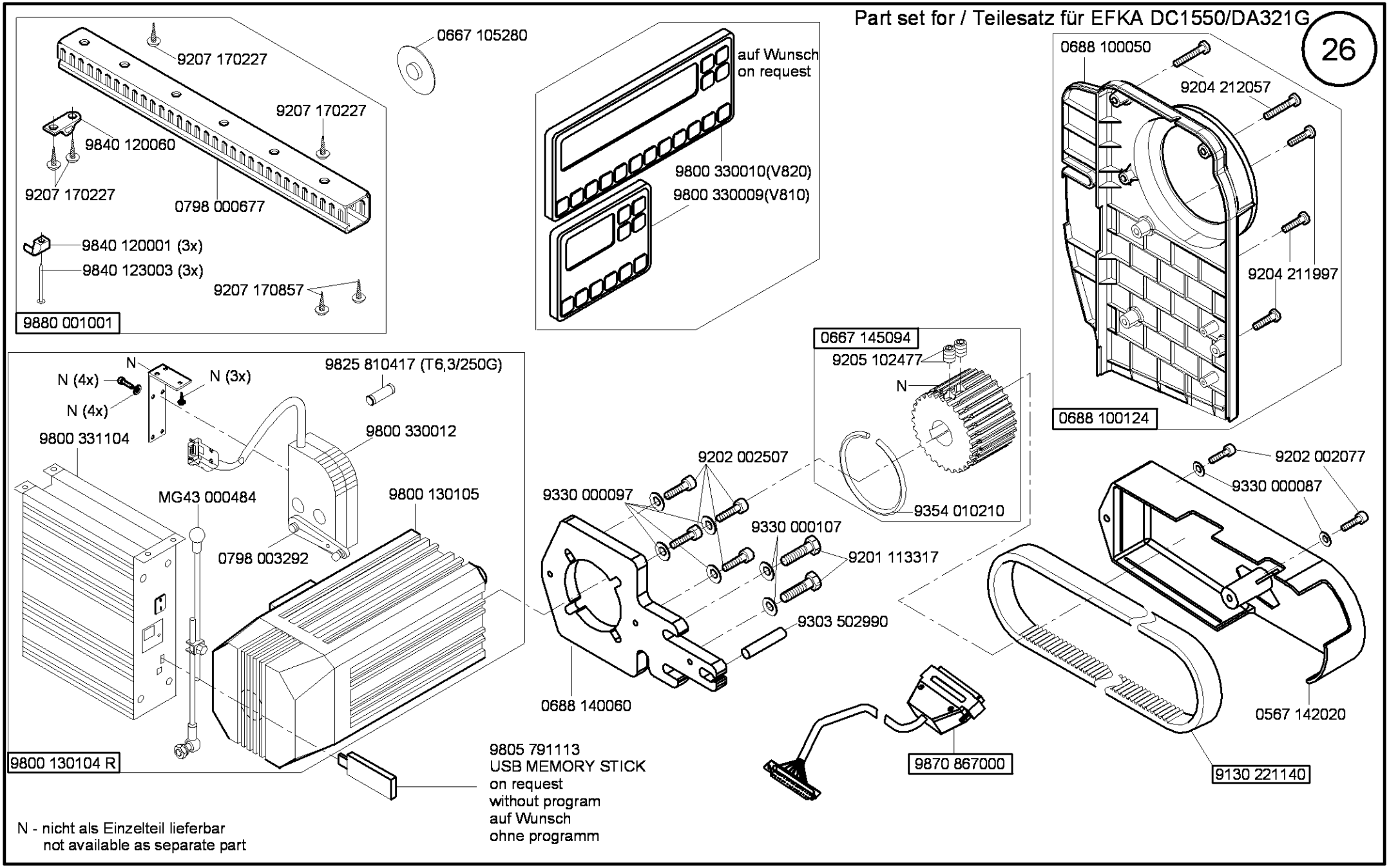

N - nicht als Einzelteil lieferbar
not available as separate part

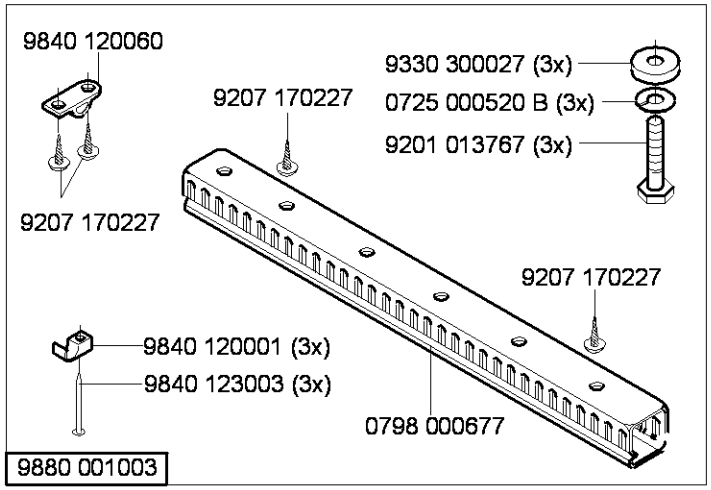

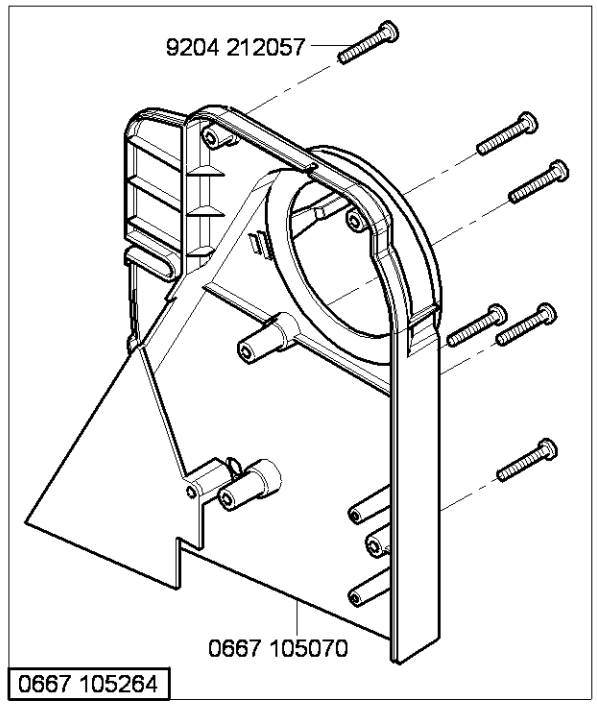

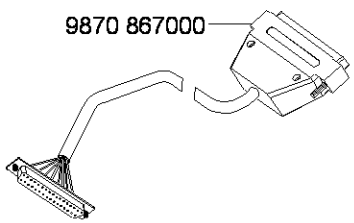

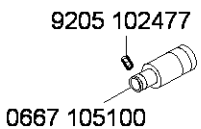

N - nicht als Einzelteil lieferbar
not available as separate part

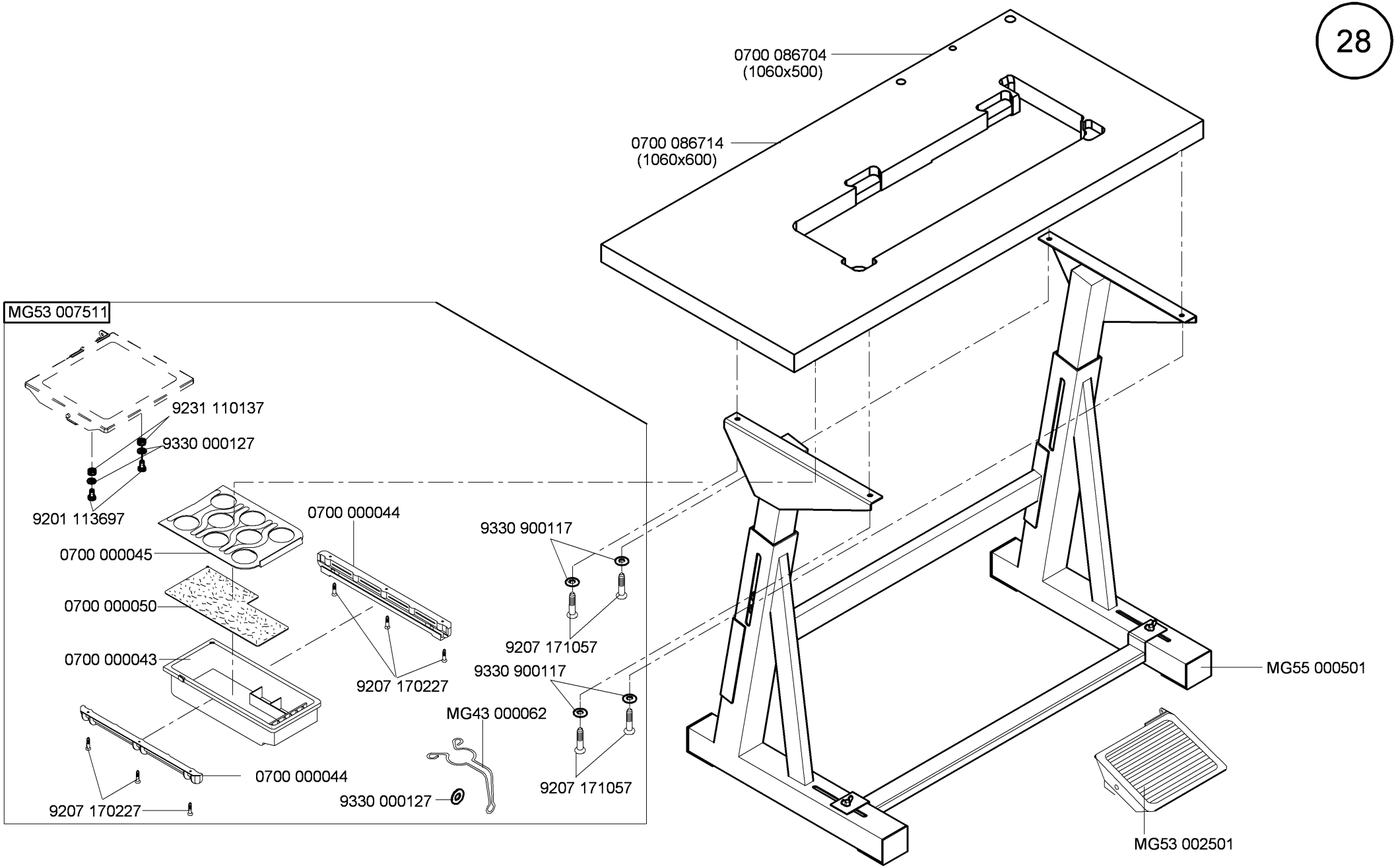

Ausgabe/Edition 1.2016

auf Wunsch
on request

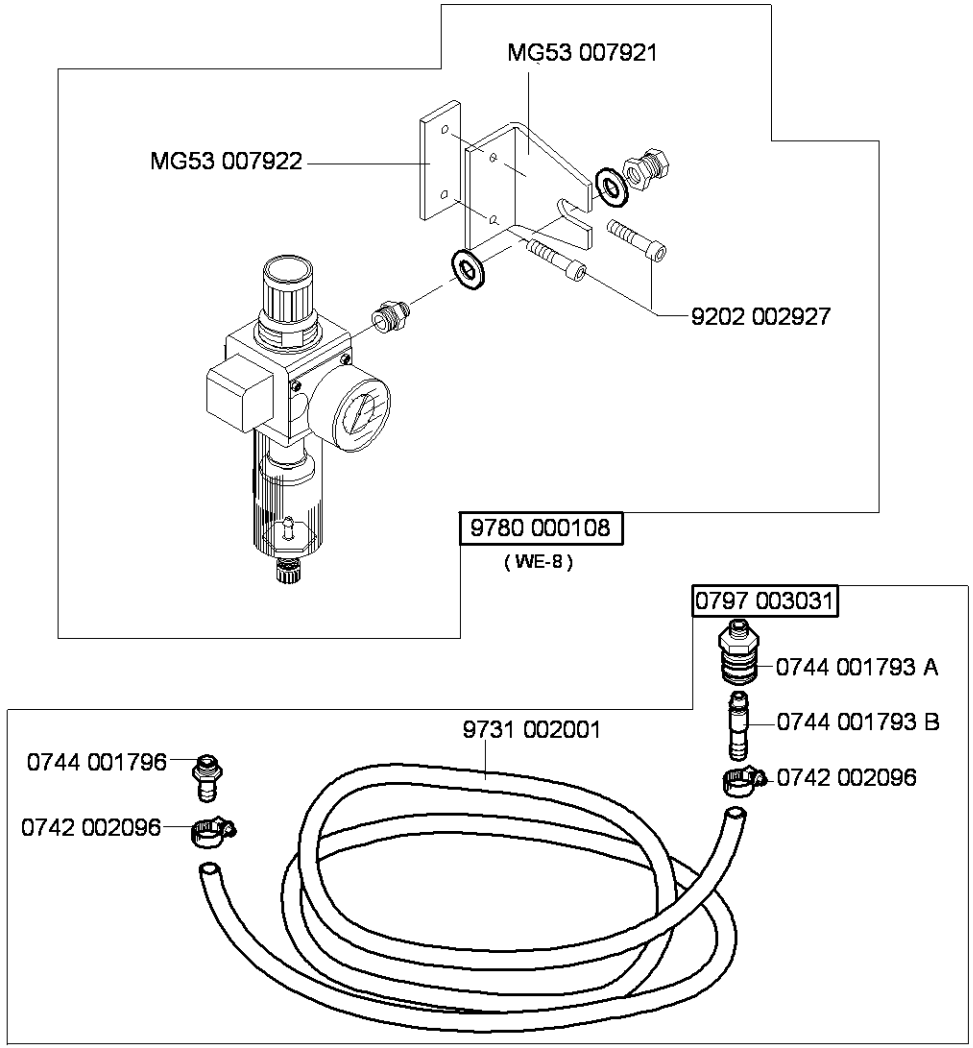

Ausgabe/Edition 10.2012

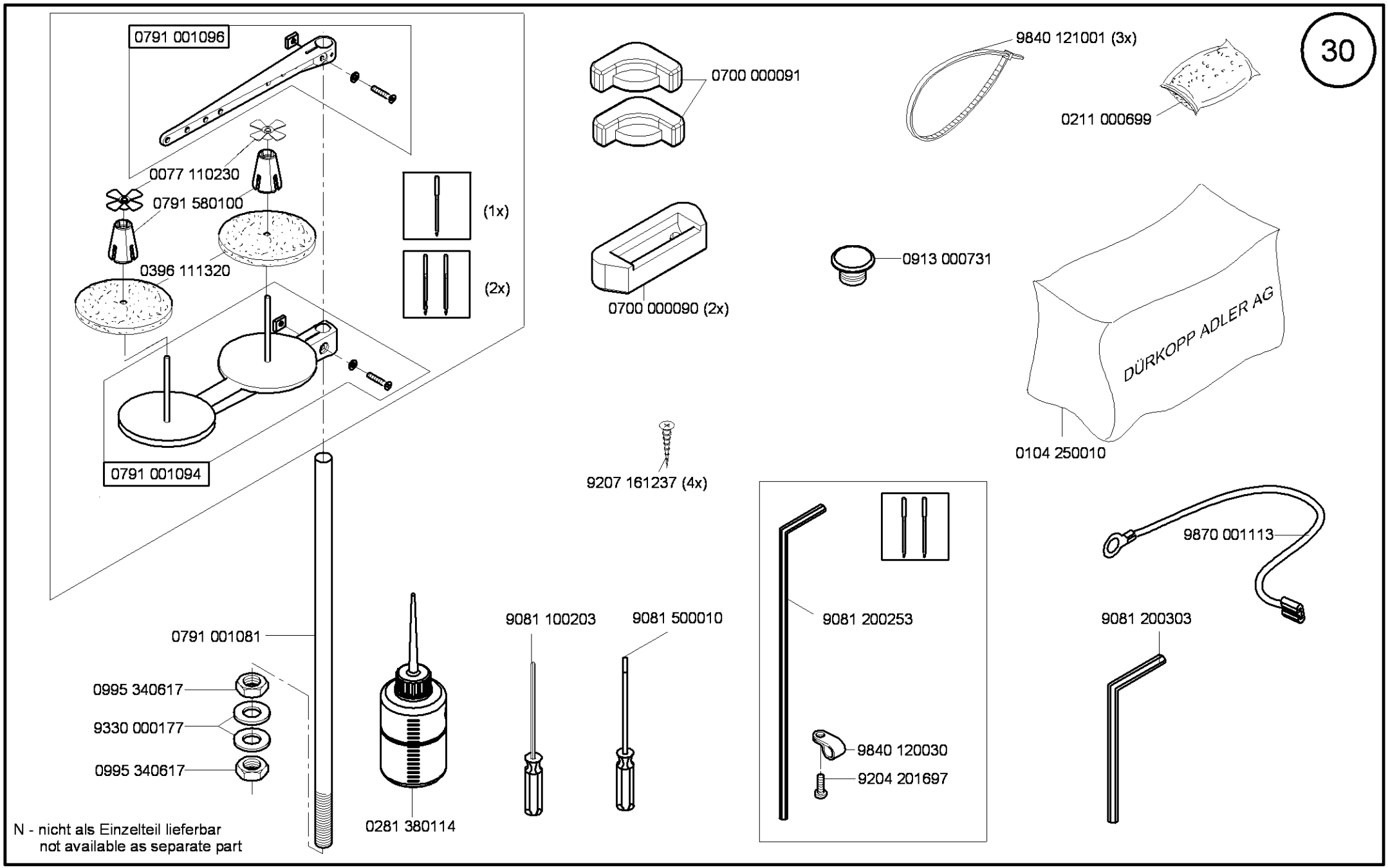

Ausgabe/Edition 5.2013

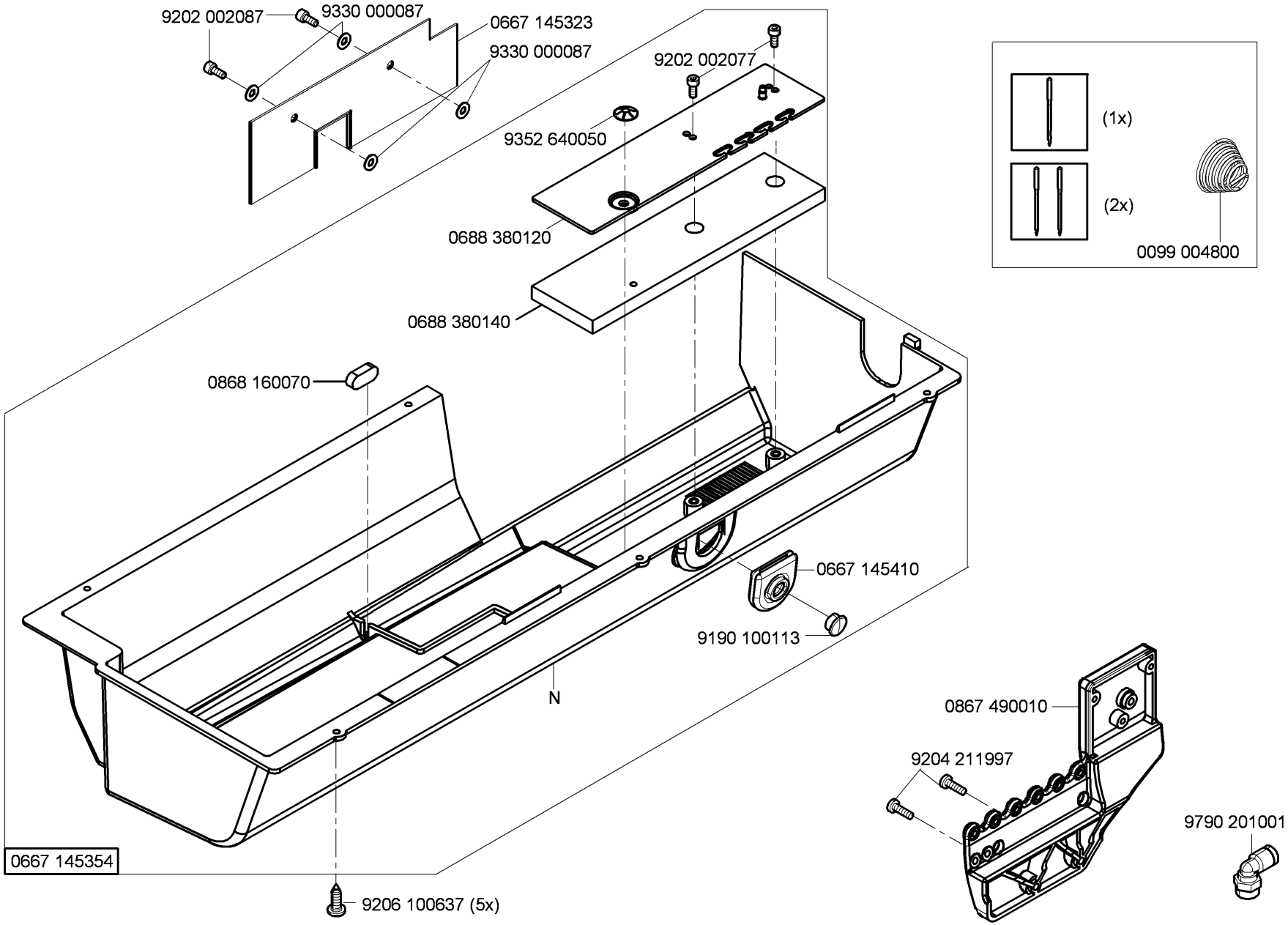

N - nicht als Einzelteil lieferbar
not available as separate part

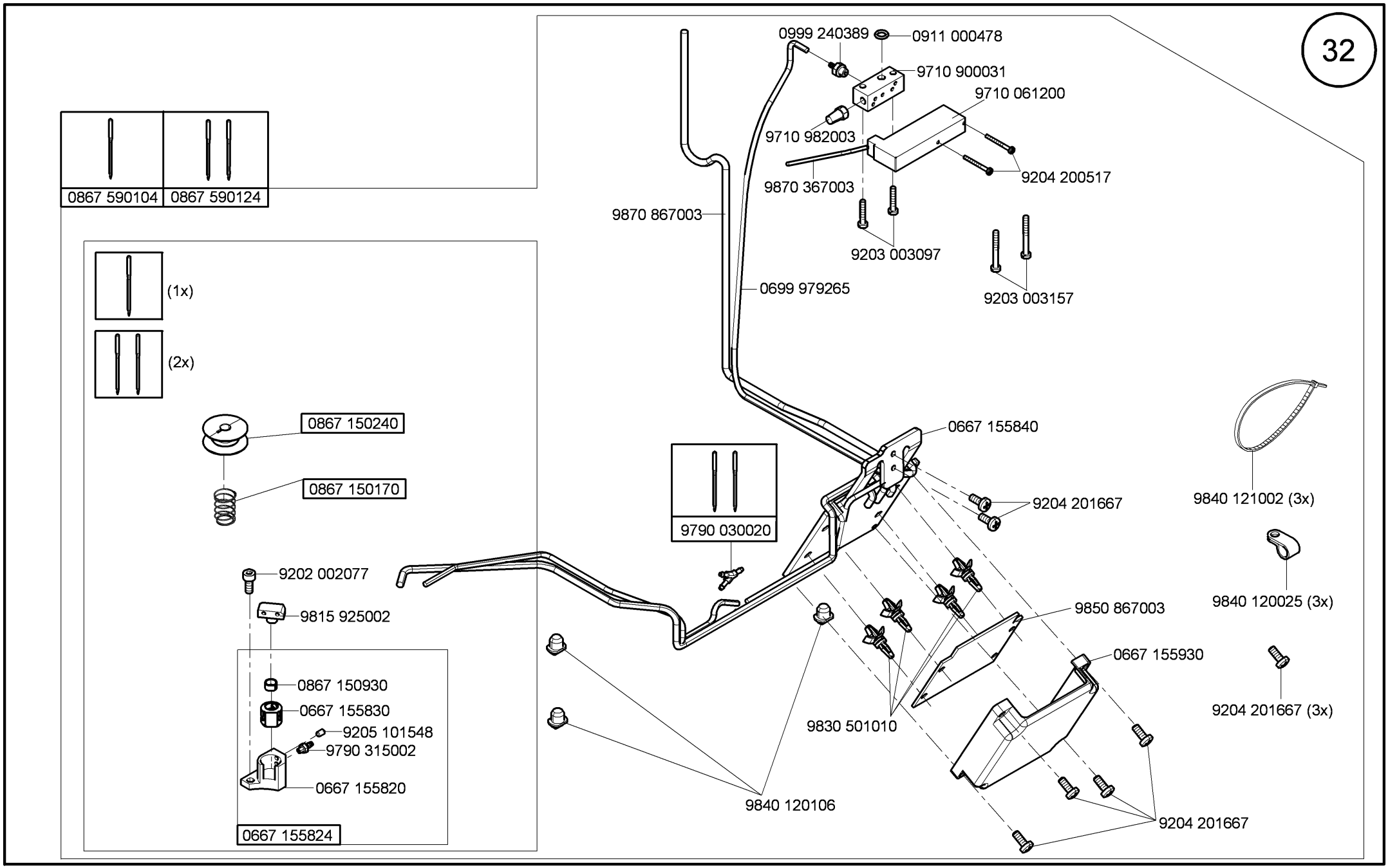

Ausgabe/Edition 6.2016

Cl.827 -160122

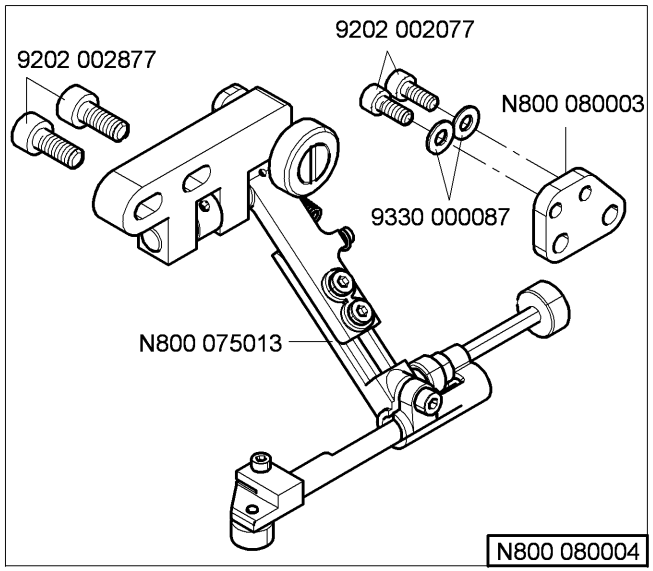

N800 005655

Cl.827 -260122

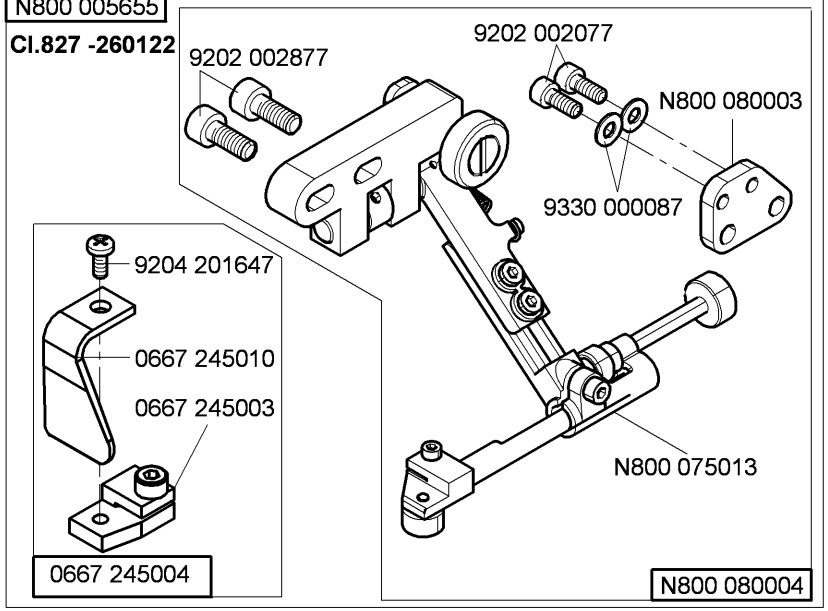

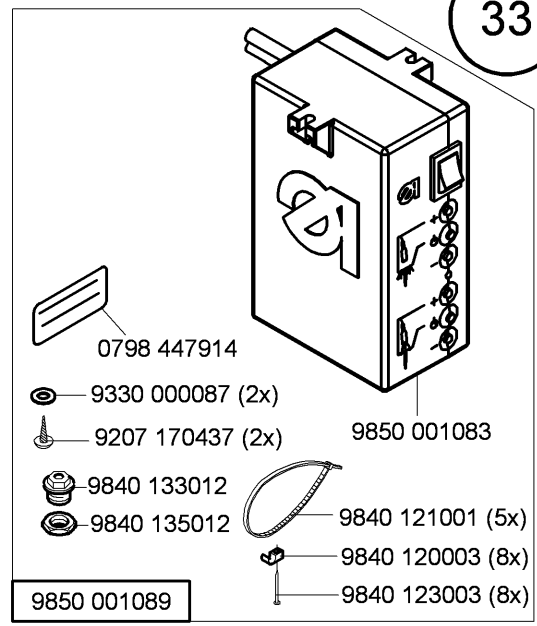

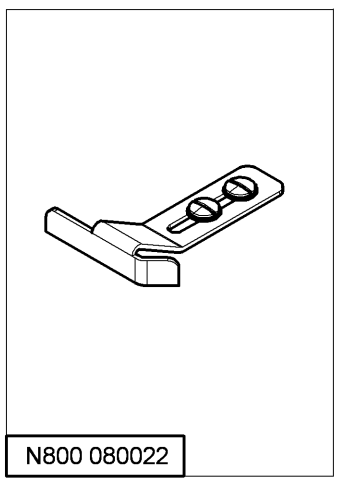

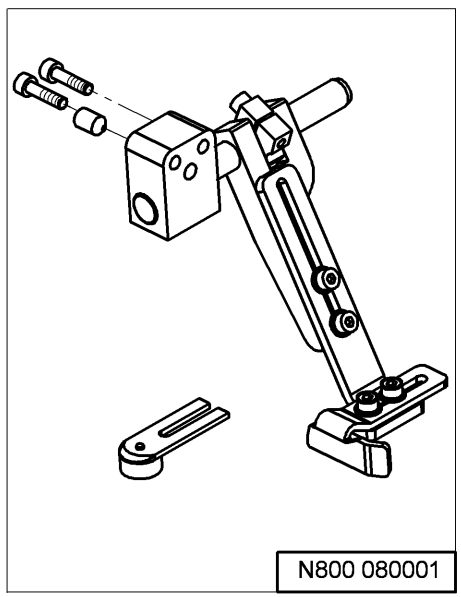

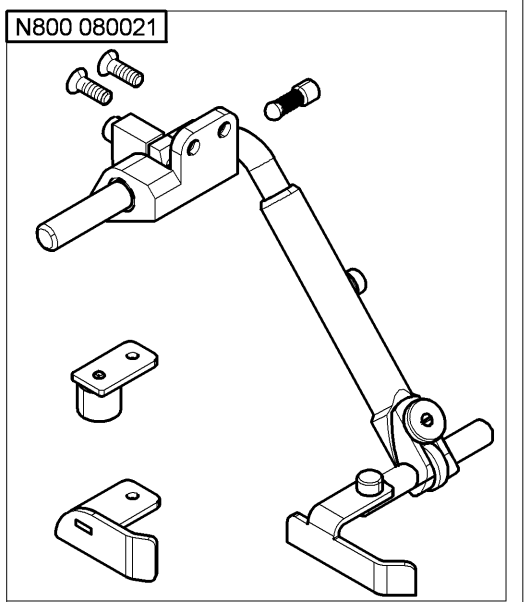

9880 867102

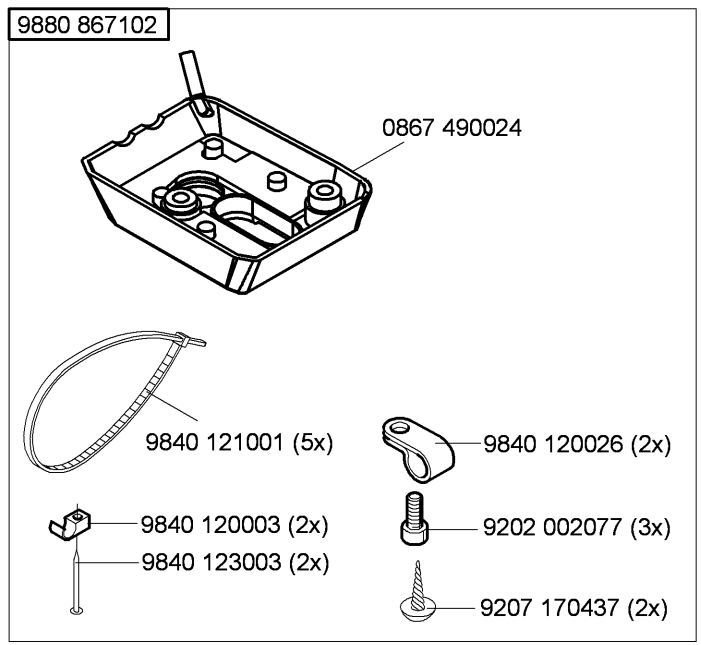

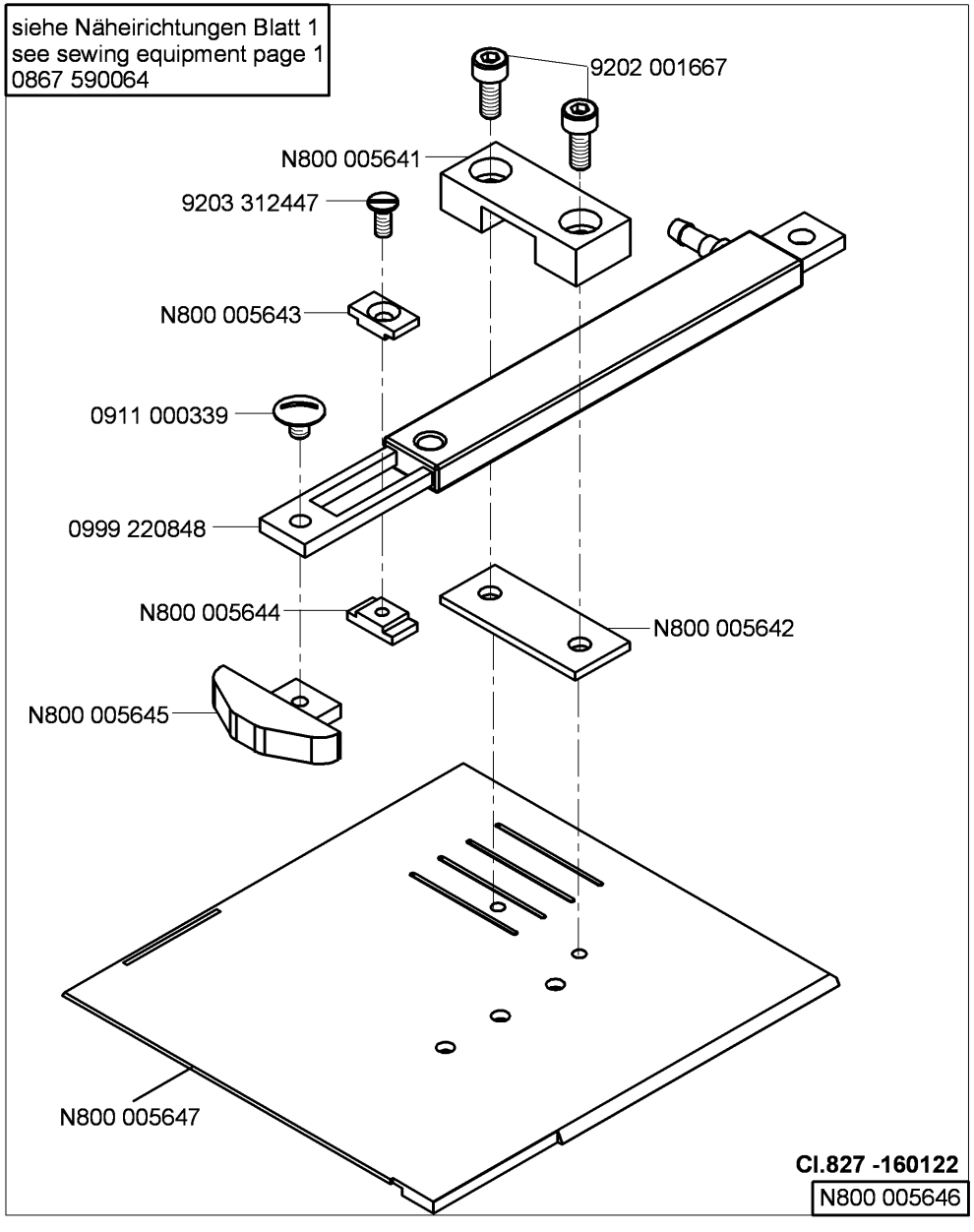

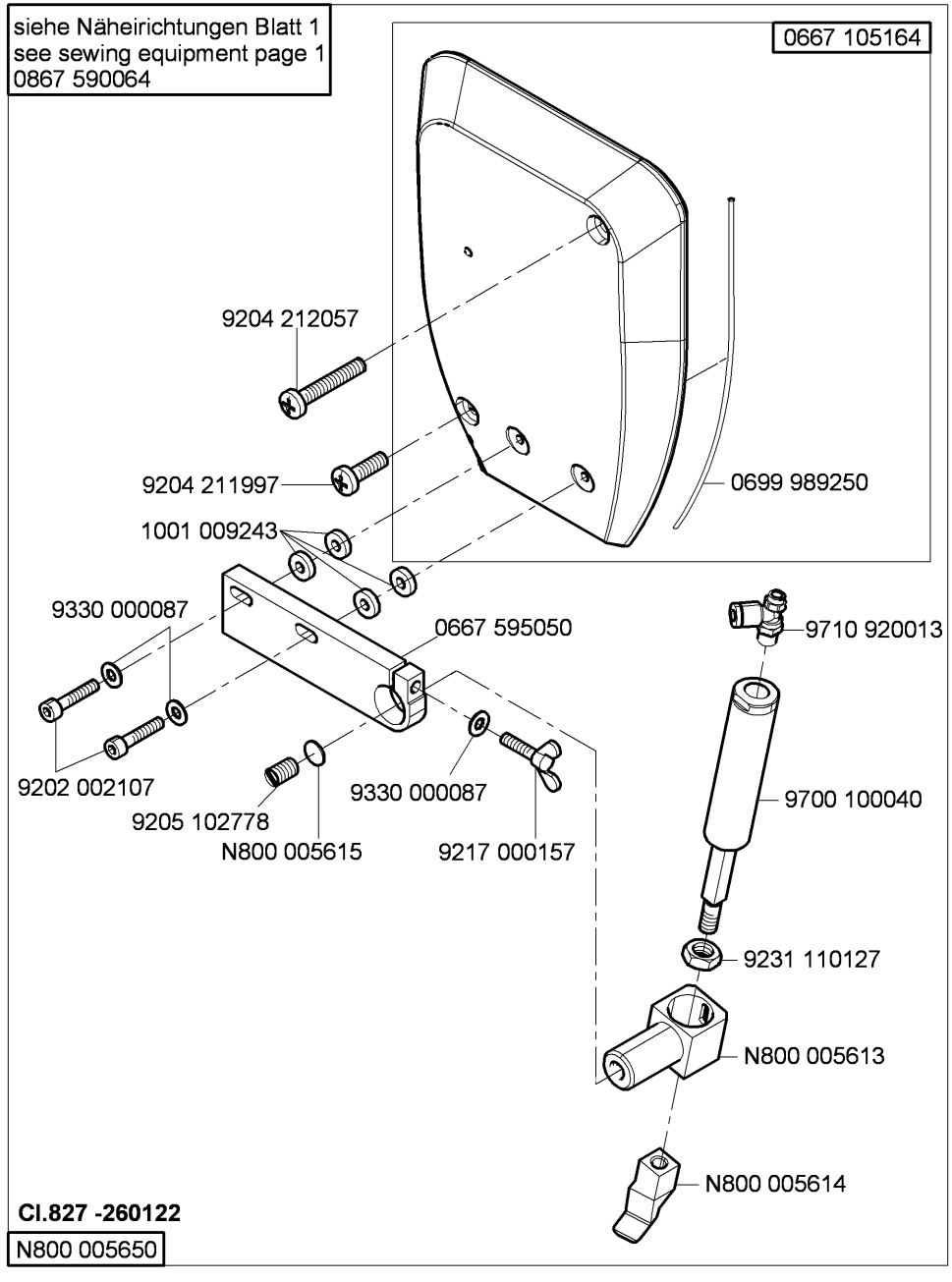

N - nicht als Einzelteil lieferbar
not available as separate part

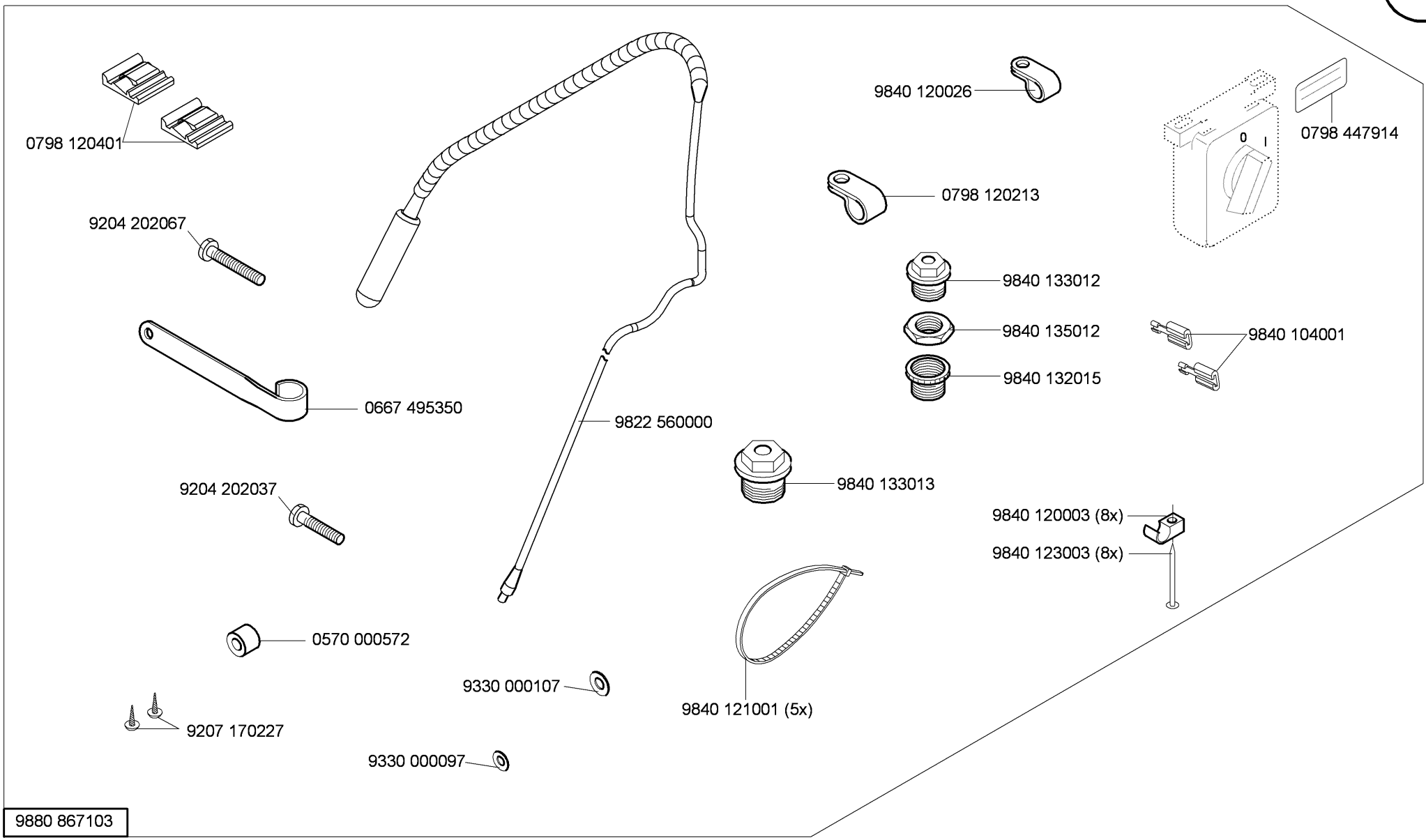
0798 120401
9204 202067
0667 495350
9204 202037
0570 000572
9207 170227
9330 000097
9822 560000
9330 000107
9840 121001 (5x)
9840 133013
9840 120026
0798 120213
9840 133012
9840 135012
9840 132015
0 I
0798 447914
9840 104001
9840 120003 (8x)
9840 123003 (8x)
9880 867103

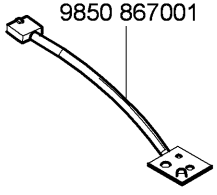

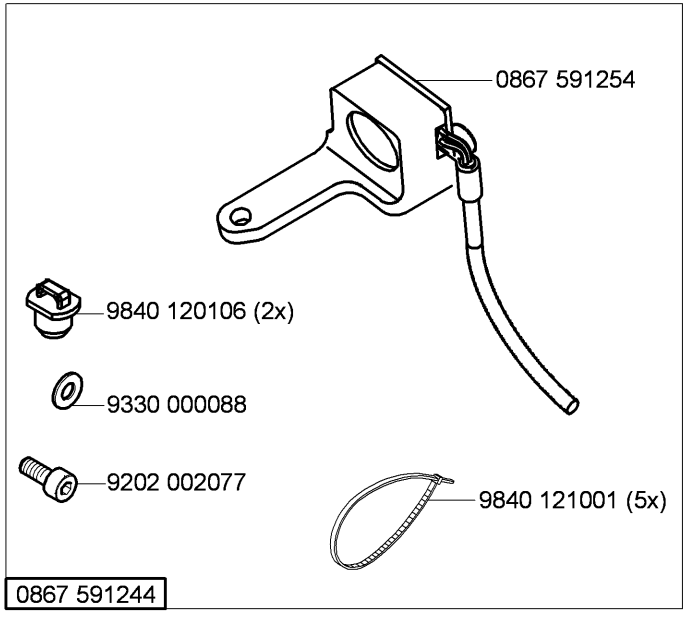

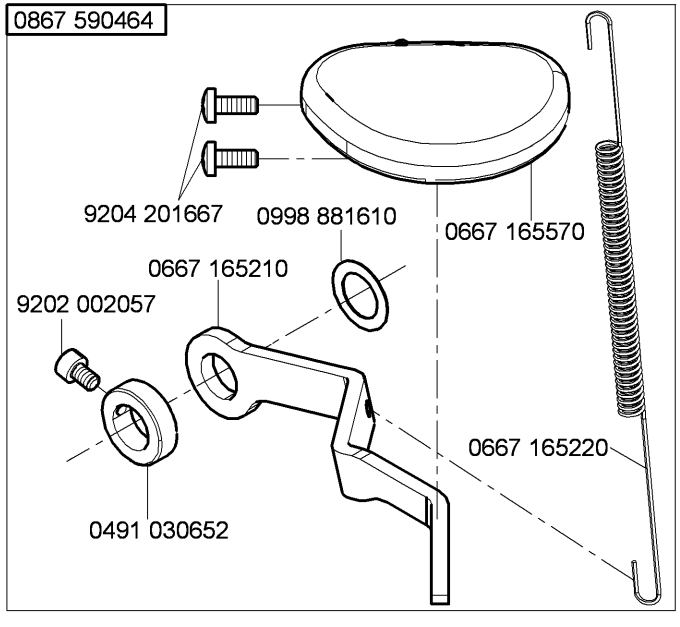

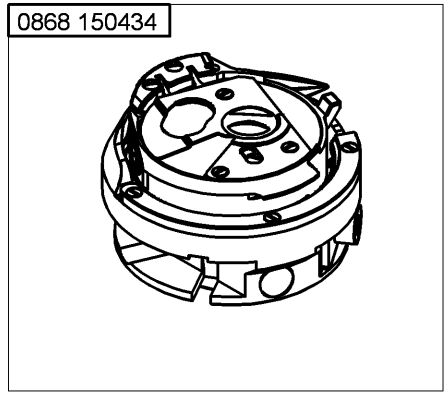

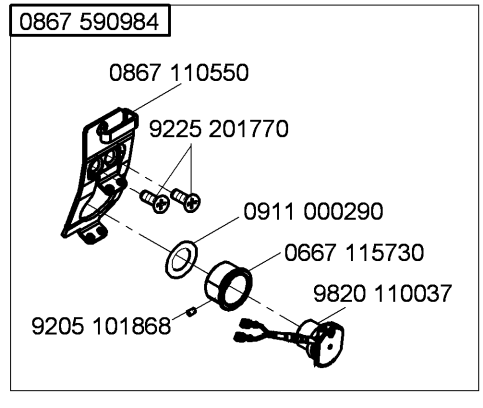

N - nicht als Einzelteil lieferbar
not available as separate part

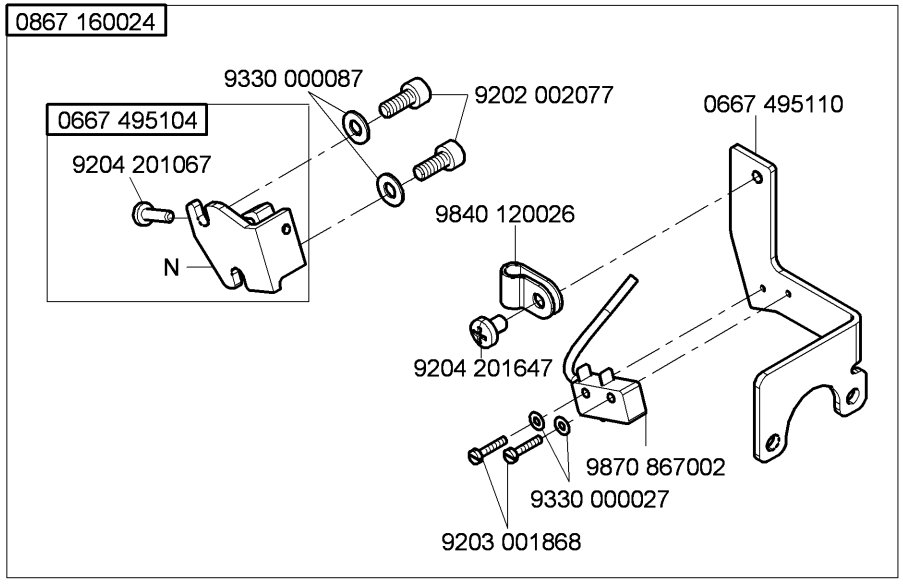

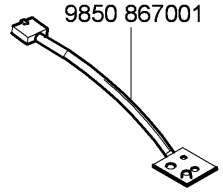

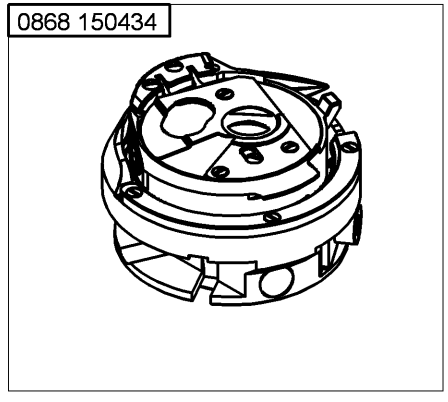

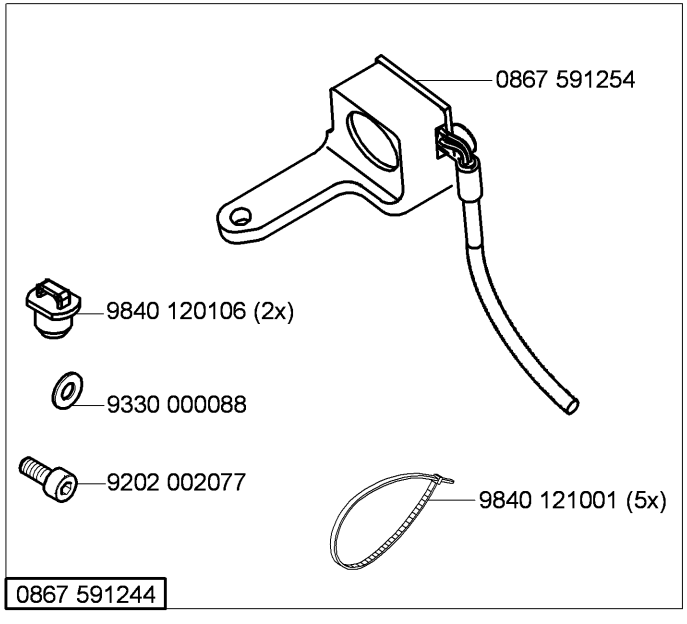

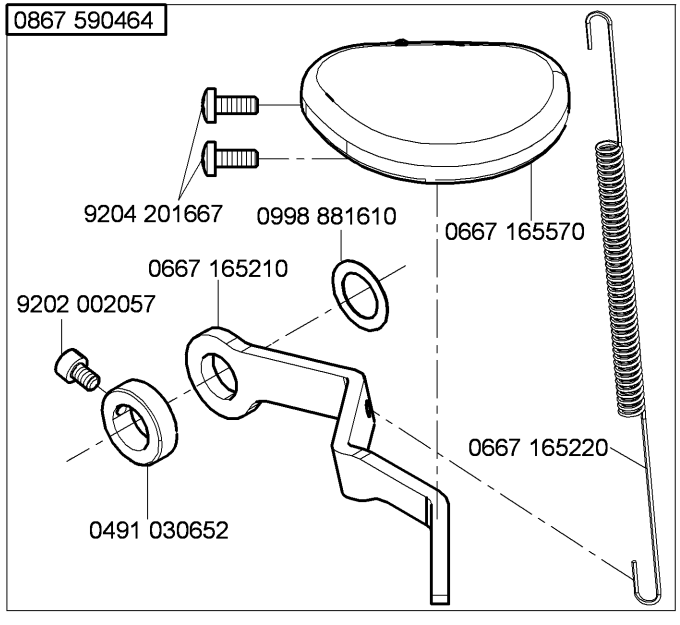

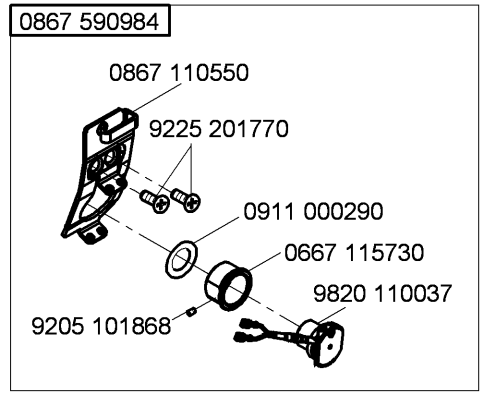

N - nicht als Einzelteil lieferbar
not available as separate part

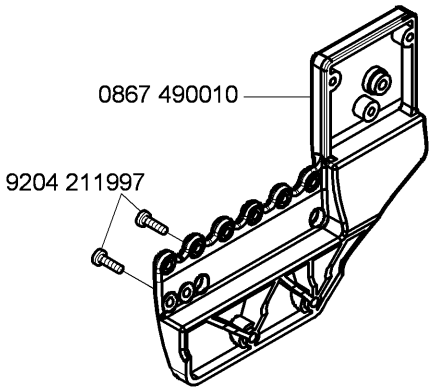

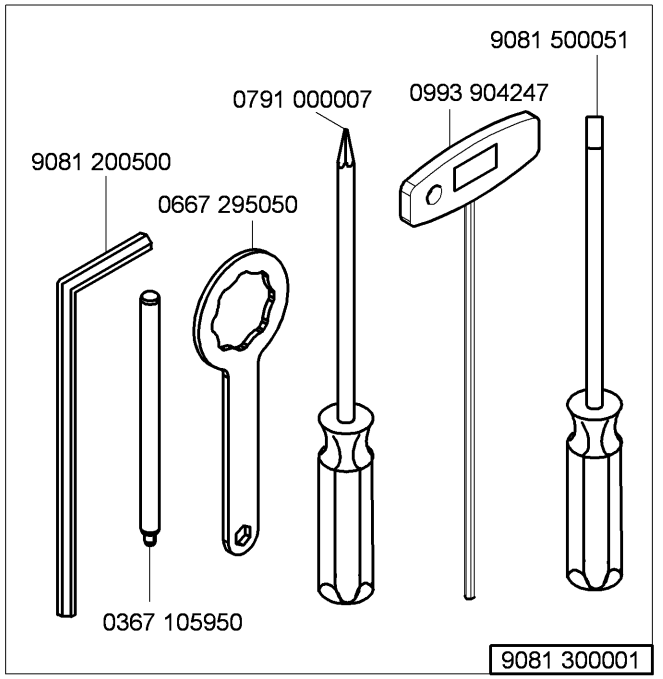

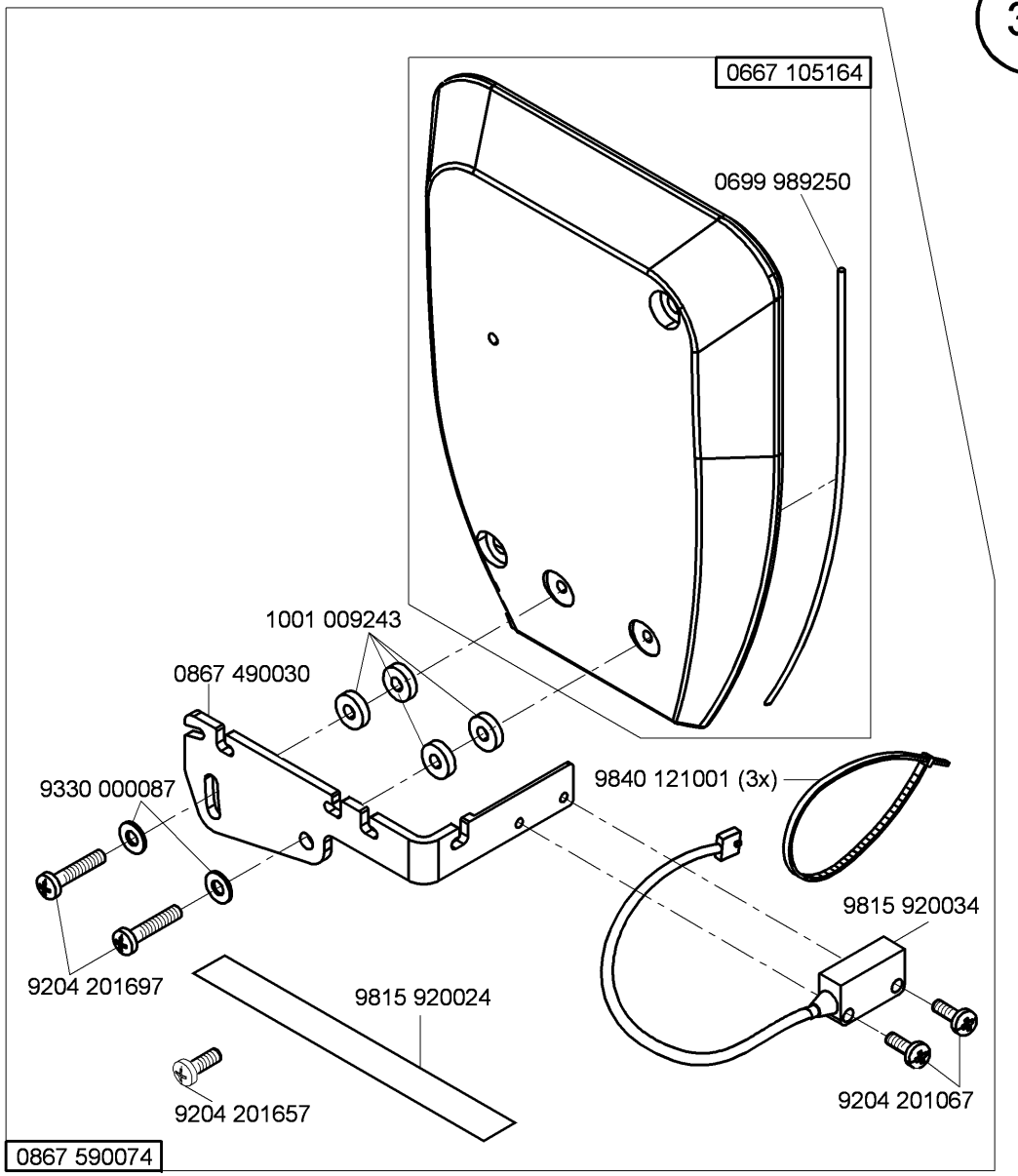

N - nicht als Einzelteil lieferbar
not available as separate part

Teile-Nr./Part-No.	Tafel/Table	Teile-Nr./Part-No.	Tafel/Table	Teile-Nr./Part-No.	Tafel/Table	Teile-Nr./Part-No.	Tafel/Table	Teile-Nr./Part-No.	Tafel/Table
0002 007504 9500	25	0367 150860	21	0667 105320	22	0667 135103	8	0667 155840	32
0037 001280	15,16	0367 165120	6	0667 110340	22	0667 135124	8	0667 155893	11,12
0061 001050	15,16	0367 165140	6	0667 115110	16	0667 135190	5	0667 155900	11,12
0077 110230	30	0367 165970	18	0667 115120	15,16	0667 135204	9	0667 155930	32
0099 004800	31	0367 315223	6,7,8	0667 115170	15,16	0667 145044	2	0667 155940	2
0099 004910	15,16	0367 385133	3	0667 115180	15	0667 145074	2	0667 155950	11
0104 250010	30	0367 495010	22	0667 115203	15,16	0667 145094	26	0667 156190	10
0211 000648	11,12	0396 111320	30	0667 115210	15,16	0667 145264	2	0667 156320	10
0211 000699	30	0467 110220	15,16	0667 115220	16	0667 145303	2	0667 160170	17
0216 000591	14	0467 150040	10	0667 115250	15,16	0667 145323	31	0667 160350	17
0219 000321	22	0467 150120	10	0667 115280	22	0667 145354	31	0667 160374	17
0244 000403	14	0467 150130	10	0667 115290	15,16	0667 145390	24	0667 160480	6
0244 000700	6,7,8	0480 350200	13	0667 115320	3	0667 145410	31	0667 165063	6
0271 000275	14	0480 350214	13	0667 115354	15,16	0667 145464	2	0667 165133	6
0271 001639	17	0491 030652	6,36	0667 115440	15	0667 155100	11,12	0667 165134	6
0281 380114	30	0556 000821 A	17	0667 115490	15	0667 155114	11	0667 165154	6
0291 000159	3	0567 142020	26	0667 115520	15,16	0667 155390	11,12	0667 165164	6
0291 000334	17	0570 000572	35	0667 115530	15,16	0667 155403	11,12	0667 165190	18
0291 000347	22	0570 001847	19,20	0667 115570	16	0667 155424	11,12	0667 165210	36
0291 000537	21	0667 100050	3	0667 115590	15,16	0667 155440	11	0667 165220	36
0291 000538	21	0667 105023	23	0667 115610	15,16	0667 155450	12	0667 165234	17
0367 105083	6,7	0667 105040	1	0667 115620	15	0667 155460	11,12	0667 165243	17
0367 105180	6,7	0667 105060	22	0667 115630	15,16	0667 155474	11	0667 165250	17
0367 105910	25	0667 105070	27	0667 115640	15,16	0667 155484	12	0667 165260	17
0367 105950	37	0667 105080	2	0667 115730	36	0667 155490	11,12	0667 165273	17
0367 110340	15,16	0667 105100	27	0667 125060	4	0667 155530	11,12	0667 165284	17
0367 110360	15,16	0667 105120	22	0667 125100	3	0667 155540	11,12	0667 165290	17
0367 120100	3	0667 105144	22	0667 125160	3	0667 155550	11,12	0667 165304	17
0367 135200	9	0667 105164	34,37	0667 125243	3	0667 155720	12	0667 165370	6
0367 140050	24	0667 105190	23	0667 125254	3	0667 155820	32	0667 165390	7
0367 145110	8	0667 105264	27	0667 135033	8	0667 155824	32	0667 165403	7
0367 145180	6,7	0667 105280	26	0667 135094	8	0667 155830	32	0667 165423	7

Teile-Nr./Part-No.	Tafel/Table	Teile-Nr./Part-No.	Tafel/Table	Teile-Nr./Part-No.	Tafel/Table	Teile-Nr./Part-No.	Tafel/Table	Teile-Nr./Part-No.	Tafel/Table
0667 165500	7	0667 385220	21	0744 001793 A	29	0867 140670	24	0867 591244	36
0667 165550	6	0667 495093	19,20	0744 001793 B	29	0867 150140	10	0867 591254	36
0667 165570	36	0667 495104	17	0744 001796	29	0867 150170	10,32	0868 110054	16
0667 165580	6	0667 495110	17	0791 000007	37	0867 150240	32	0868 120113	3
0667 165700	18	0667 495133	19,20	0791 001081	30	0867 150323	11	0868 150434	36
0667 170120	14	0667 495290	19,20	0791 001094	30	0867 150333	12	0868 160070	31
0667 175030	14	0667 495350	35	0791 001096	30	0867 150343	11,12	0887 380010	21
0667 175034	14	0667 595050	34	0791 580100	30	0867 150804	10	0888 350124	13
0667 175040	14	0688 100050	26	0797 003031	29	0867 150814	10	0888 350134	13
0667 175060	14	0688 100124	26	0798 000677	26,27	0867 150930	32	0902 000423	24
0667 245003	33	0688 100173	1	0798 003292	26	0867 151050	10	0911 000290	36
0667 245004	33	0688 130280	8	0798 120213	35	0867 160024	17	0911 000339	34
0667 245010	33	0688 130290	8	0798 120401	35	0867 160203	7	0911 000478	20,32
0667 295050	37	0688 140060	26	0798 447914	25,33,35	0867 160620	6	0913 000731	30
0667 315203	4	0688 380040	21	0798 500088	25	0867 160630	6	0933 001544	21
0667 315213	4	0688 380120	31	0818 160144	7	0867 170184	14	0992 016580	10
0667 315223	4	0688 380130	21	0818 160210	6	0867 172050	14	0992 023560	10
0667 315243	4	0688 380140	31	0827 130010	8	0867 172060	14	0992 023577	10
0667 315253	4	0699 979104	11,12,21	0827 130023	8	0867 172083	14	0993 904247	37
0667 355103	13	0699 979265	32	0827 130050	5	0867 172103	14	0995 340617	30
0667 355110	13	0699 989250	22,23,34,37	0827 310043	5	0867 172110	14	0998 881010	11,12
0667 355123	13	0700 000043	28	0827 310054	5	0867 172120	14	0998 881610	36
0667 355130	13	0700 000044	28	0827 310063	5	0867 310310	21	0998 882080	10
0667 355140	13	0700 000045	28	0827 310070	5	0867 490010	31,37	0998 882510	15,16
0667 355173	13	0700 000050	28	0827 310083	5	0867 490024	22,33	0999 201114	24
0667 355240	19,20	0700 000090	30	0867 110250	15	0867 490030	37	0999 220752	21
0667 355420	13	0700 000091	30	0867 110260	16	0867 490400	19,20	0999 220848	34
0667 385013	6	0700 086704	28	0867 110364	15	0867 590074	37	0999 240376	12
0667 385033	21	0700 086714	28	0867 110384	16	0867 590104	32	0999 240389	32
0667 385143	21	0725 000520 B	27	0867 110550	36	0867 590124	32	0999 240408	19,20
0667 385174	21	0742 002096	29	0867 120654	3	0867 590464	36	1001 001162	3,22
0667 385180	22	0744 001155	15,16	0867 120660	3	0867 590984	36	1001 009243	34,37

Teile-Nr./Part-No.	Tafel/Table
9041 100015	6
9041 100025	3
9041 100030	11,12
9041 100035	21
9041 100203	21
9081 100203	30
9081 200253	30
9081 200303	30
9081 200500	37
9081 300001	37
9081 500010	30
9081 500051	37
9122 200161	1
9122 322200	4
9126 102520	6,17
9126 102540	6,17
9126 300061	11,12
9126 300088	11,12
9126 300201	4
9129 024030	5
9129 024235	3
9130 221130	2
9130 221140	26
9190 100108	22
9190 100113	31
9190 100155	23
9190 100226	11,12
9190 400120	17
9199 000004	20
9201 013767	27
9201 113317	26
9201 113697	28

Teile-Nr./Part-No.	Tafel/Table
9202 001667	34
9202 001678	3,14
9202 002057	6,36
9202 002058	7
9202 002067	21
9202 002077	11,12,17,22,25, 26,31,32,33
9202 002078	3
9202 002087	5,18,21,31
9202 002097	17,25
9202 002098	4,5,6,8,13,17
9202 002107	13,34
9202 002497	22
9202 002507	26
9202 002877	33
9202 002888	17
9202 002908	11,12
9202 002927	8,29
9202 003738	22
9202 022467	21
9202 022477	13
9202 022497	13
9202 100535	10,13,24
9203 001867	17
9203 003087	19,20
9203 003097	32
9203 003157	32
9203 100002	15,16
9203 211830	10
9203 312412	3
9203 312447	34
9204 002363	24

Teile-Nr./Part-No.	Tafel/Table
9204 200447	20
9204 200517	19,20,32
9204 201067	14,17,19,20,37
9204 201647	15,16,17,22,24,33
9204 201657	3,39
9204 201667	3,14,19,20,21,22, 32,36
9204 201697	30,37
9204 201827	15,16
9204 202037	35
9204 202067	35
9204 211997	2,5,6,17,22,23,26, 31,34,37
9204 212057	22,26,36,34
9204 301467	19,20
9204 301487	14
9204 302217	18
9204 431657	15,16
9205 024857	11,12
9205 101548	32
9205 101827	3
9205 101847	24
9205 101868	36
9205 102450	11
9205 102464	17
9205 102467	1,2,4,6,7,8,11,12, 13,14
9205 102477	2,3,7,10,17,26,27
9205 102513	17
9205 102778	34
9205 121558	11,12
9205 122488	11,12
9206 100637	21,31

Teile-Nr./Part-No.	Tafel/Table
9207 161237	30
9207 170227	26,27,28,35
9207 170437	22,25,33
9207 170857	26
9207 171057	28
9217 000157	34
9225 201750	3
9225 201770	15,16,22,25,36
9231 000387	8
9231 110037	14,19,20
9231 110127	34
9231 110137	28
9234 000067	17
9301 101561	13
9301 102203	5
9301 200660	11,12
9302 000100	21
9303 502990	26
9305 100350	15
9305 100370	16
9330 000027	17
9330 000067	15,16,19,20
9330 000087	3,4,6,15,16,17,26, 31,33,34,37
9330 000088	11,12,36
9330 000097	2,26,35
9330 000098	13
9330 000107	26,35
9330 000127	28
9330 000177	30
9330 200107	13
9330 200110	11,12

Teile-Nr./Part-No.	Tafel/Table
9330 300027	27
9330 900117	28
9332 500137	15,16
9333 000090	24
9334 000051	11,12
9334 001630	3,6,14,17
9334 001640	4,5,7
9352 640050	31
9353 000087	11,12
9354 010210	2,26
9354 400800	11,12,21
9357 000050	13
9357 000070	6,9,11,12,14,17
9357 000080	7
9357 000090	4,21
9357 000100	17
9357 000120	6,17
9400 000090	24
9700 100040	34
9700 100100	18
9700 100103	9
9710 061200	19,20,32
9710 900011	20
9710 900031	32
9710 900047	20
9710 900073	19
9710 920012	19,20
9710 920013	34
9710 982003	19,32
9710 982006	20
9731 001035	21
9731 002001	29

Teile-Nr./Part-No.	Tafel/Table
9731 005004	9,15,16,18,19,20
9731 007035	3
9740 000607	23
9742 300195	9
9780 000108	29
9790 020010	16
9790 030020	32
9790 200000	19,20
9790 201000	19,20
9790 201001	31
9790 315002	32
9800 130104 R	26
9800 130105	26
9800 330009	26
9800 330010	26
9800 330012	26
9800 331104	26
9815 301079	19,20
9815 301090	19,20
9815 301091	19,20
9815 310008	19,20
9815 310009	19,20
9815 920024	37
9815 920034	37
9815 925002	32
9820 110037	36
9820 110040	13
9822 510003	25
9822 510013	25
9822 560000	35
9822 610000	25
9822 642027	25
9825 551102	19,20
9825 810302	25
9825 810417	26
9830 501010	19,20,32
9830 502014	21
9840 104001	25,35
9840 120001	26,27
9840 120003	22,25,33,35
9840 120025	32
9840 120026	17,21,22,25,33,35
9840 120030	30
9840 120060	26,27
9840 120104	13,19,20,21
9840 120105	18,21
9840 120106	32,36
9840 121001	22,25,30,33,35, 36,37
9840 121002	32
9840 123003	22,25,26,27,33,35
9840 130007	21
9840 130008	21
9840 132015	25,35
9840 133012	25,33,35
9840 133013	25,35
9840 135012	25,33,35
9850 001083	33
9850 001089	33
9850 867000	19,20
9850 867001	36
9850 867003	32
9870 001113	30
9870 367003	32
9870 867000	26,27
9870 867001	13
9870 867002	17
9870 867003	32
9880 001001	26
9880 001003	27
9880 867100	25
9880 867102	22,33
9880 867103	35
9880 867110	19,20
MG43 000062	28
MG43 000484	26
MG53 002501	28
MG53 007511	28
MG53 007921	29
MG53 007922	29
MG55 000501	28
N800 005613	34
N800 005614	34
N800 005615	34
N800 005641	34
N800 005642	34
N800 005643	34
N800 005644	34
N800 005645	34
N800 005646	34
N800 005647	34
N800 005650	34
N800 005655	33
N800 075013	33
N800 080001	33
N800 080003	33
N800 080004	33
N800 080021	33
N800 080022	33
Z100 011022	11,22

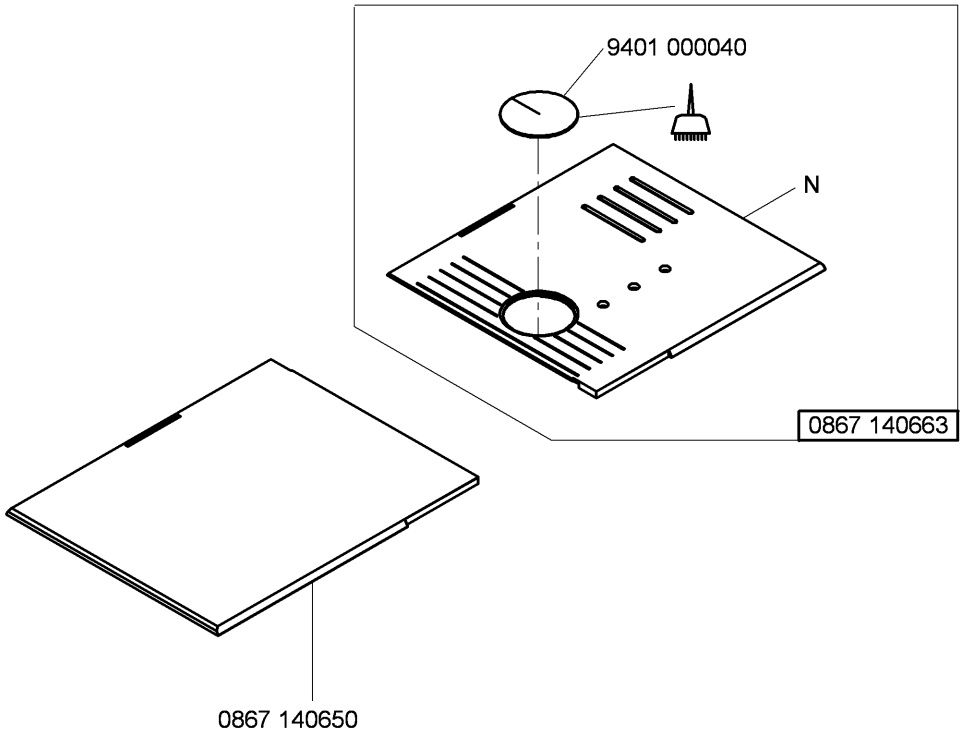

-kleben -stick (mit Loctite Nr. 350/Materialnummer 9049 080016 eingeklebt
UV - ausgehärtet
glued Loctite No. 350/material number 9049 080016
UV - cured)

N - nicht als Einzelteil lieferbar
not available as separate part

Befestigungteile für Näheinrichtungen
Fastening parts for Sewing equipment

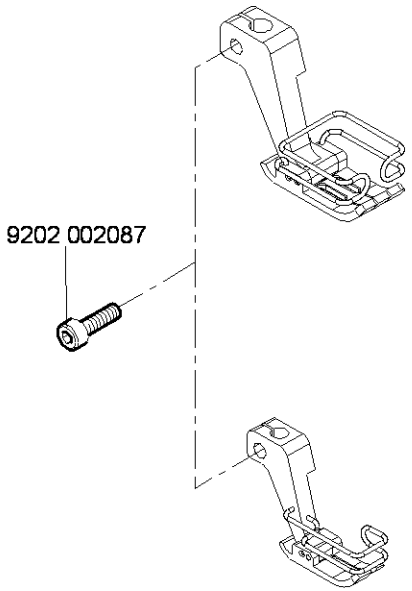

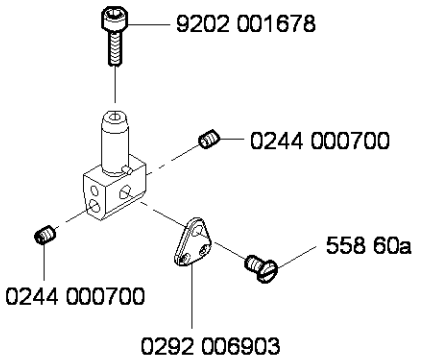

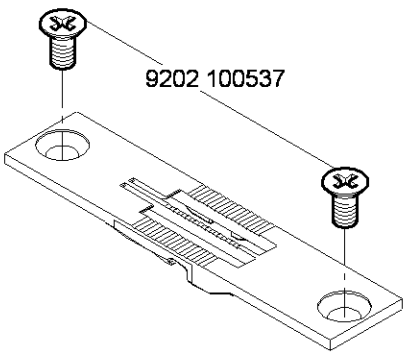

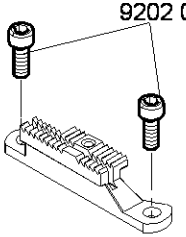

Ausgabe/Edition 6.2011

Pneumatische Anschluss/Pneumatic connection

0867 590064

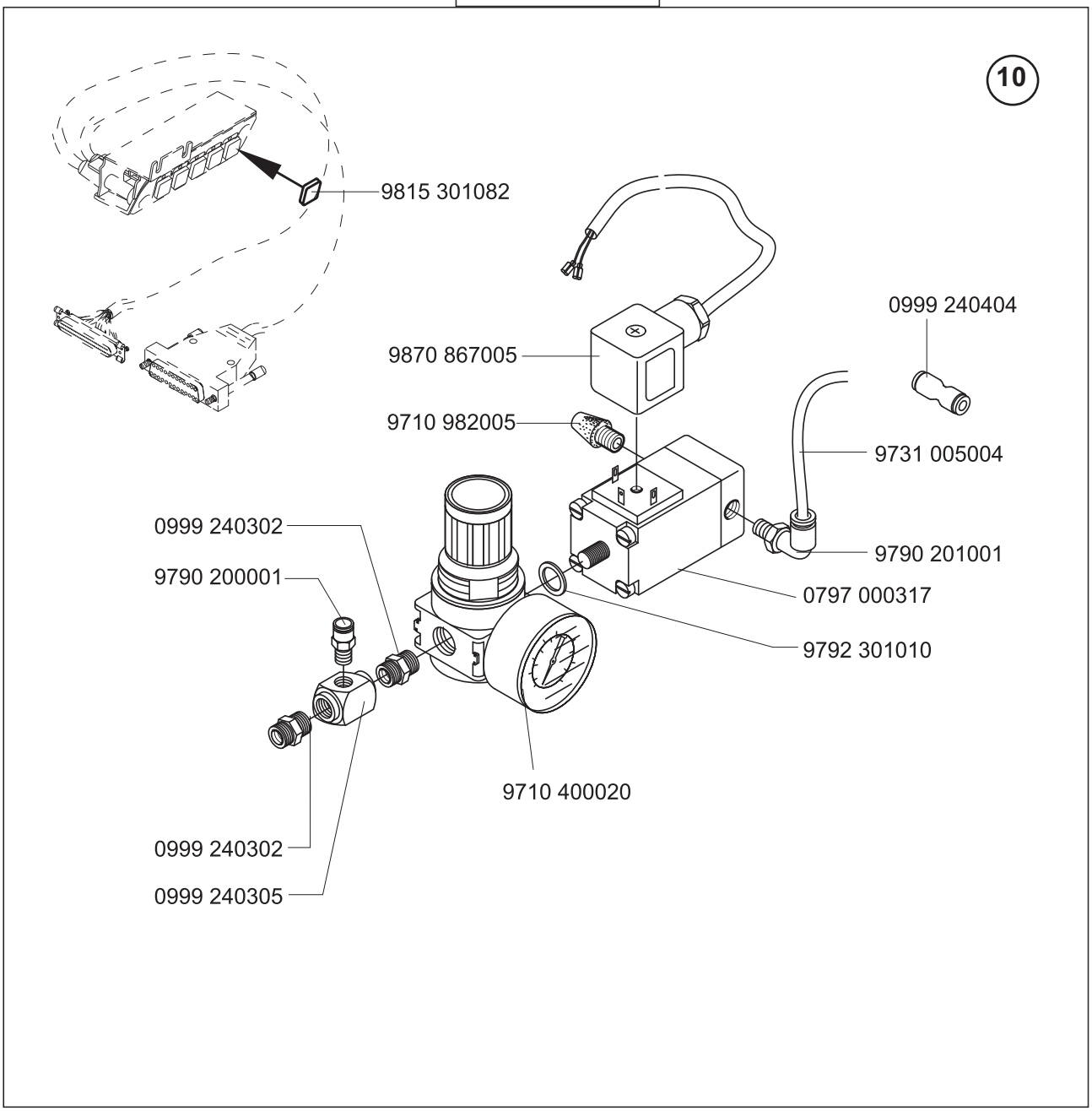

= Änderung / Modification

E70/6
E71/6

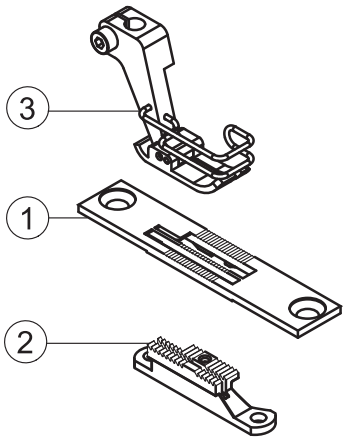

= Änderung / Modification

E76/3,2/6

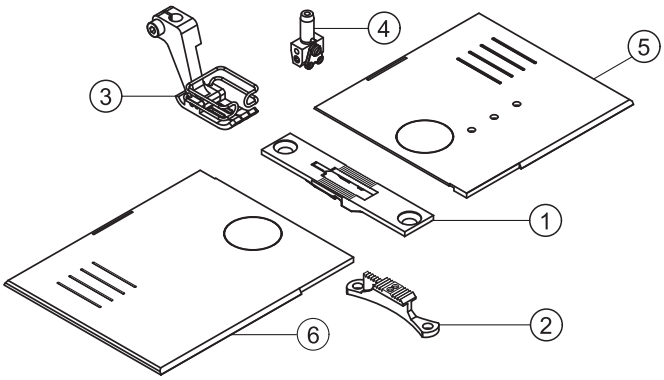

E76/4,8/6
E76/6,4/6

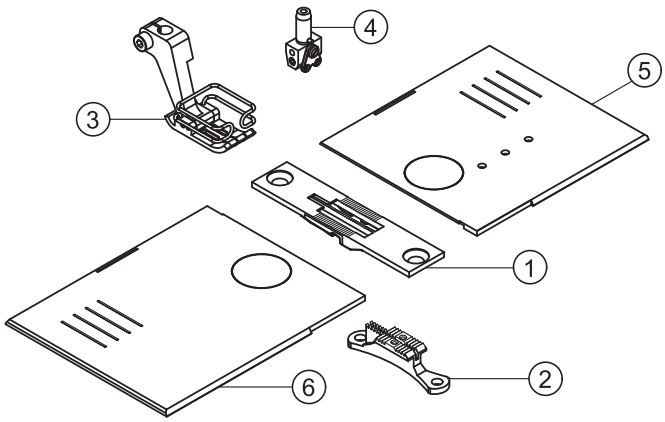

= Änderung / Modification

E-Nr. E-No. Abb.-Nr. Fig.No.	Für Unterklasse / For Subclass Verwendungszweck / Use	Material No. / Material Nr.	Stichplatte / Throat plate ①	Schieber, links / Slide, left	Schieber, rechts / Slide, right	Transporteur / Feed dog ② Stichlochgröße / Stitch hole size mm	Sägeverzahnt / Serrated mm	Säge-schrägverzahnt / Serrated, oblique mm	Kreuzverzahnt / Cross toothed mm	Dachverzahnt / Roof-shaped mm	Presserfuß / Presser foot ③ Drückerfuß / Presser foot	Unverzahnt / Non toothed	Hüpferfuß, kreuzverz. / Skipping f., cross toothed	Transp. Fuß / Feeding foot Ausgleichfuß / Compensating foot	Kreuzverzahnt / Cross toothed mm	Unverzahnt / Non toothed		Nadelhalter / Needle holder	Nadelsystem / -dicke / Needle system / -size
E70/6	-160122 Näheinrichtung, Nadelstärke Nm 80-130, Stichlänge max. 6 mm, für leichtes bis mittelschweres Nähgut. Sewing equipment, needle size Nm 80-120, stitch length max. 6 mm, for light to medium weight material.	0827 E07006	0827 200060			∅ 2	0827 210060				0827 220063								134-35/110
E71/6	-160122 Näheinrichtung, Nadelstärke Nm 80-130, Stichlänge max. 6 mm, für leichtes bis mittelschweres Nähgut. Sewing equipment, needle size Nm 80-120, stitch length max. 6 mm, for light to medium weight material.	0827 E07106	0827 200060			∅ 2,5	0827 210070				0827 220063								134-35/130

= Änderung / Modification

E-Nr. E-No. Abb.-Nr. Fig.No.	Für Unterklasse / For Subclass Verwendungszweck / Use	Material No. / Material Nr.	Stichplatte / Throat plate ①	Schieber, links / Slide, left ⑥	Schieber, rechts / Slide, right ⑤	Stichlochgröße / Stitch hole size mm	Sägeverzahnt / Serrated mm	Säge-schrägverzahnt / Serrated, oblique mm	Kreuzverzahnt / Cross toothed mm	Dachverzahnt / Roof-shaped mm	Drückerfuß / Presser foot	Unverzahnt / Non toothed	Hüpferfuß, kreuzverz. / Skipping f., cross toothed	Ausgleichfuß / Compensating foot	Kreuzverzahnt / Cross toothed mm	Unverzahnt / Non toothed	Nadelabstand/Needle distance	Nadelhalter/ Needle holder ④	Nadelsystem / -dicke / Needle system / -size
			Stichplatte Throat plate			Transporteur Feed dog ②					Presserfuß Presser foot ③			Transp. Fuß Feeding foot					
E76/3,2/6	-260122 Näheinrichtung, Nadelabstand 3,2 mm, Nadelstärke Nm 80-130, Stichlänge max. 6 mm, für leichtes bis mittelschweres Nähgut. Sewing equipment, needle gauge 3,2 mm, needle size Nm 80-120, stitch length max. 6 mm, for light to medium weight material.	0827 E07606 3 2	0827 200600	0867 140743	0867 140783	∅ 2	0827 210540				0827 220253						3,2	0867 230404	134-35/110
E76/4,8/6	-260122 Näheinrichtung, Nadelabstand 4,8 mm, Nadelstärke Nm 80-130, Stichlänge max. 6 mm, für leichtes bis mittelschweres Nähgut. Sewing equipment, needle gauge 4,8 mm, needle size Nm 80-120, stitch length max. 6 mm, for light to medium weight material.	0827 E07606 4 8	0827 200610	0867 140743	0867 140783	∅ 2	0827 210550				0827 220263						4,8	0867 230414	134-35/110
E76/6,4/6	-260122 Näheinrichtung, Nadelabstand 6,4 mm, Nadelstärke Nm 80-130, Stichlänge max. 6 mm, für leichtes bis mittelschweres Nähgut. Sewing equipment, needle gauge 6,4 mm, needle size Nm 80-120, stitch length max. 6 mm, for light to medium weight material.	0827 E07606 6 4	0827 200620	0867 140743	0867 140783	∅ 2	0827 210560				0827 220273						6,4	0867 230424	134-35/110

= Änderung / Modification

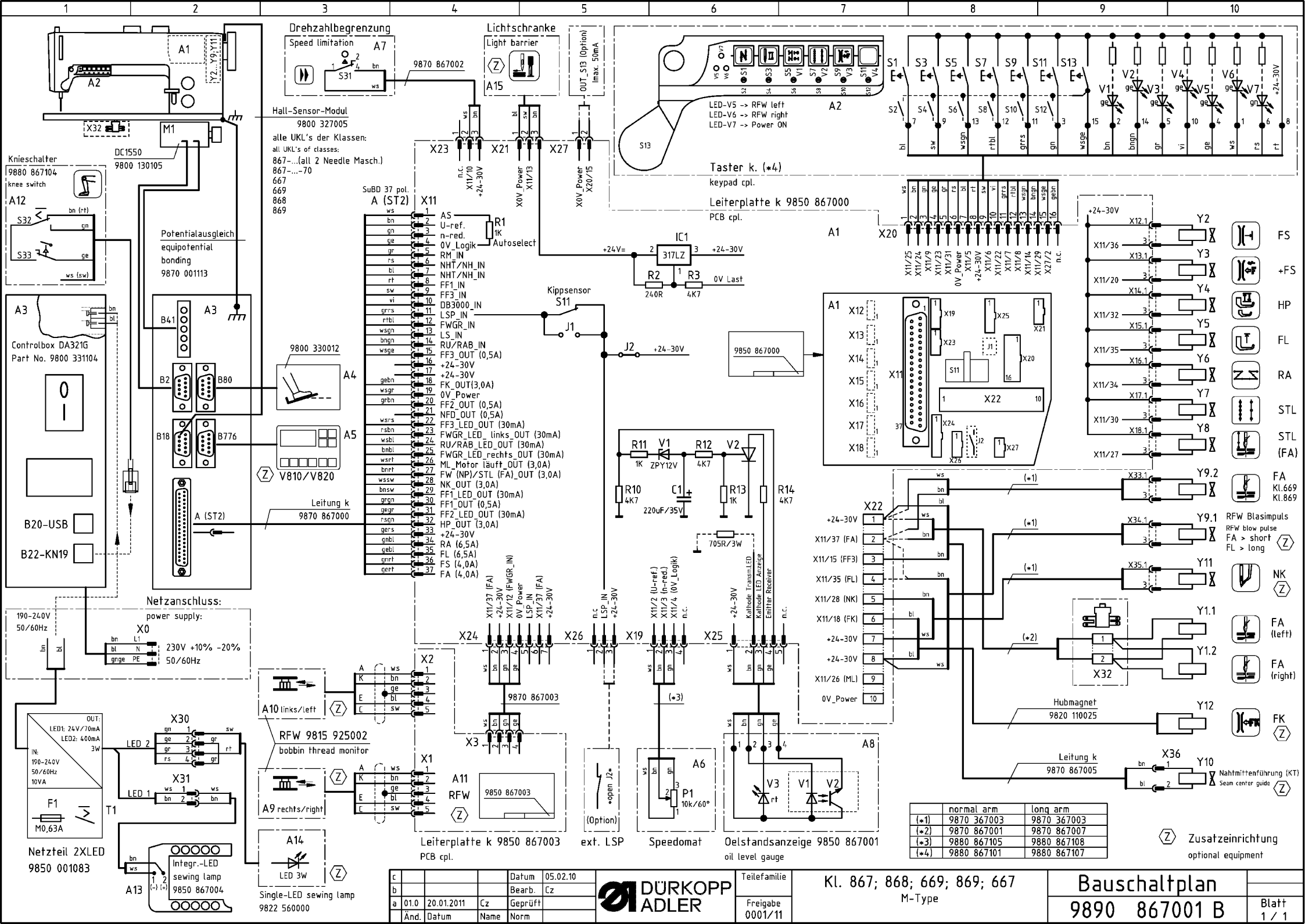

	normal arm	long arm
(*1)	9870 367003	9870 367003
(*2)	9870 867001	9870 867007
(*3)	9880 867105	9880 867108
(*4)	9880 867101	9880 867107

c				Datum	05.02.10
b				Bearb.	Cz
a	01.0	20.01.2011	Cz	Geprüft	
	Änd.	Datum	Name	Norm	

DÜRKOPP ADLER

Teilefamilie

Freigabe 0001/11

Kl. 867; 868; 669; 869; 667
M-Type

Bauschaltplan

9890 867001 B

Blatt 1 / 1

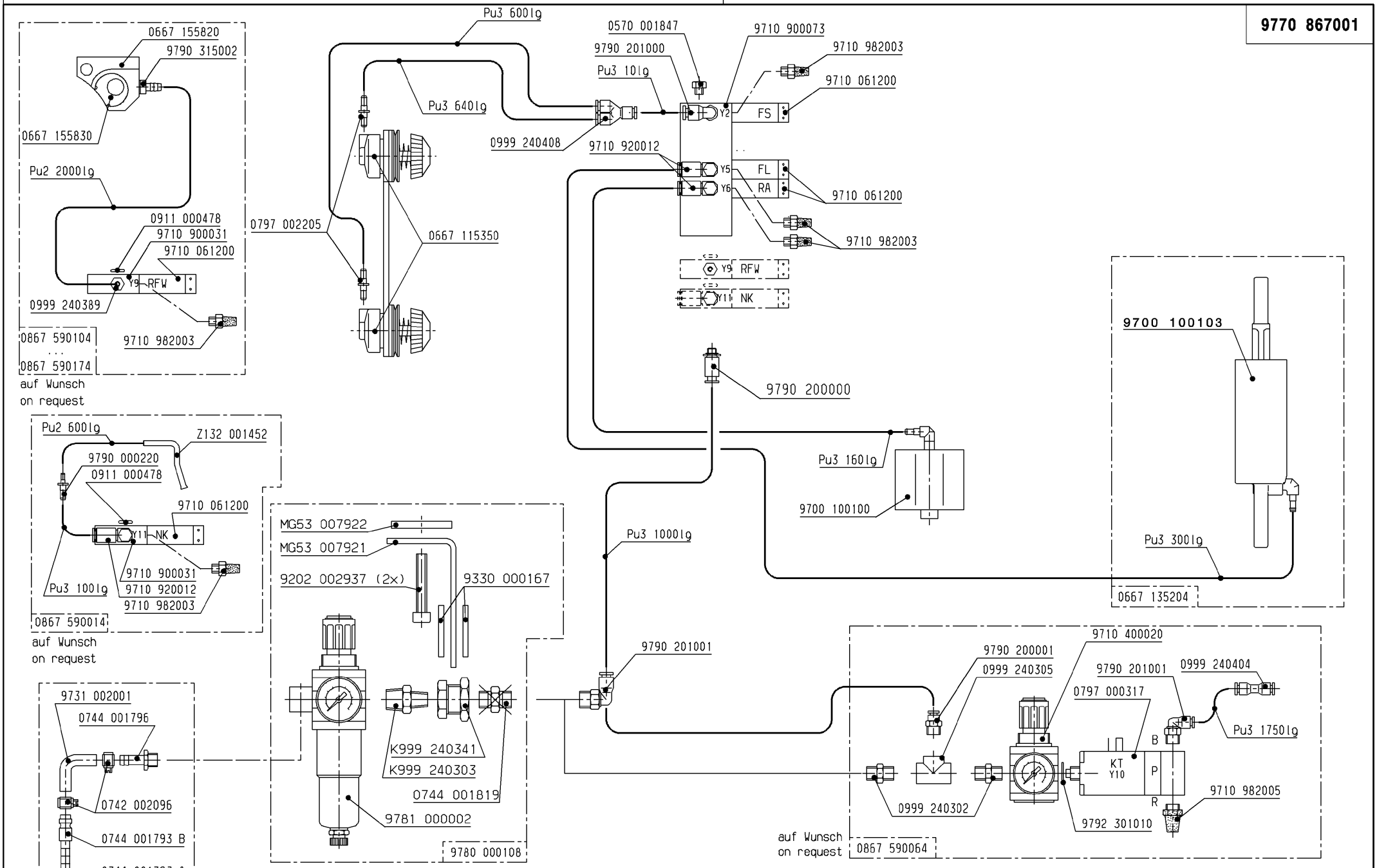

Schlauch Hose	Teile-Nr. (Meterware) Part-No. (Yarded goods)
PU2	0699 979265
PU3	9731 005004

Änd.	Datum	gez.	gepr.
04.0	11.01.10	Pasek P.	Ondrousek
03.0	27.10.09	Schubert	Schubert
02.0	30.01.08	Schmid	Schubert
01.0	31.10.07	Schmid	Langreck

Datum	28.10.05	gez.	Langreck	gepr.	Langreck	ges.	

Pneu.-Geräteplan für
Pneu.-Elements-Plan for
0867-190122
0867-190142

DÜRKOPP ADLER AG

9770 867001

Blatt 3 | Blattz. 7

Schutzvermerk
ISO 16016 beachten

DIN
A3